CAT.NO.A-110

FEPS

電力ケーブル接続用品 総合カタログ

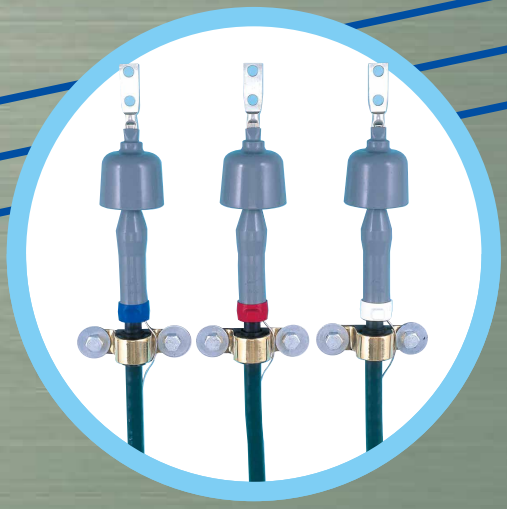

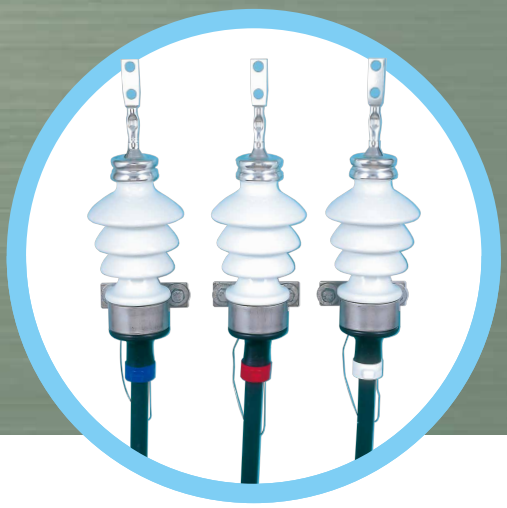

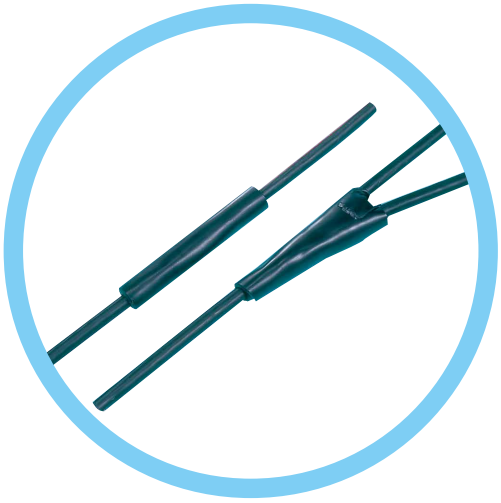

電力ケーブル接続用品総合メーカー

古河電工パワーシステムズ株式会社

JCAA（一般社団法人 日本電力ケーブル接続技術協会）正会員

発電から需要家までの経路

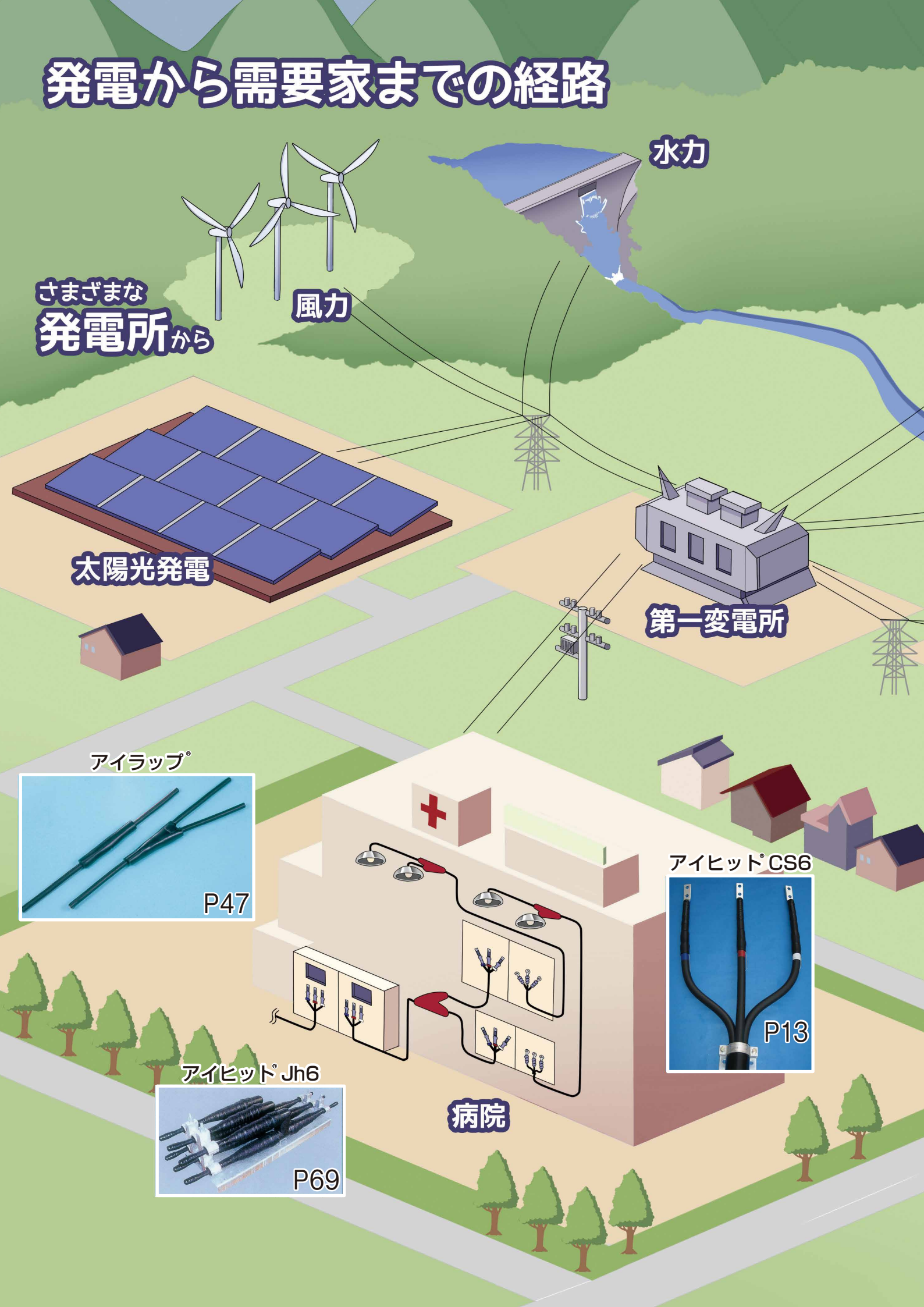

アイヒット®PB201シリーズ
P35
アイヒット®T22
P31
アイヒット®ニューJN6
P59
大工場
アイヒット®ニューTS6
P3
第三変電所
77KV
66KV
高層ビル
ファミリー
レストラン
アイヒット®ニューT6
P19
海に近い
工場
アイヒット®PB6
P23

FEPS 古河電工パワーシステムズ

600V直線、分岐接続材料

アイラップ®

詳細は
P45を
見るっぴ

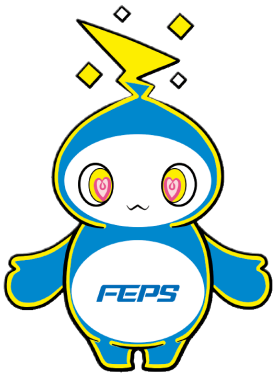

大サイズ、2本分岐、多分岐、松葉接続、耐火仕様もあります

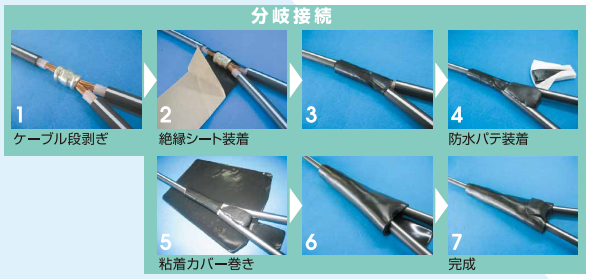

カバー巻くだけの簡単施工

6600V 差込式終端接続材料

アイヒット® ニューTS6

詳細は
P3を
見るっぴ

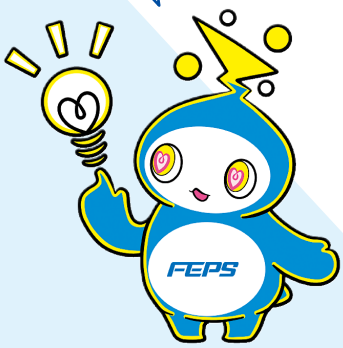

完全グリースレスなのに差込らくらく

圧着、圧縮端子選べます

耐火ケーブルも対応

①ケーブル段剥ぎ
接地板、防水パテの取付け

②電界緩和テープ巻き

③端末本体の挿入

④端子の取付け
絶縁テープ巻き

おすすめ製品一覧

6600V 差込式終端接続材料

アイヒット® ニューT6

詳細は
P19を
見るっぴ

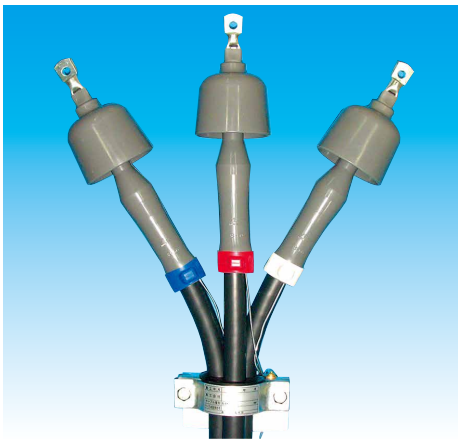

平行取付仕様も
あります

完全グリースレスの
端子一体型

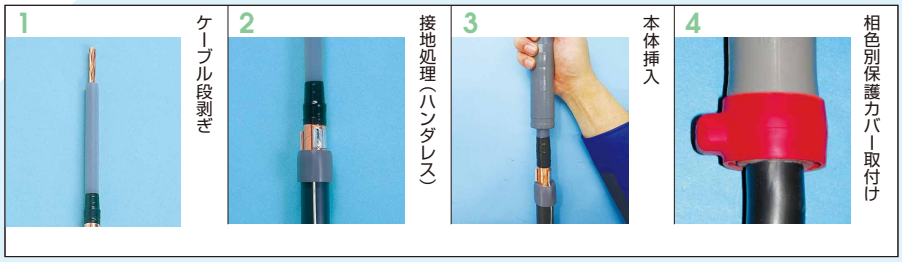

シュリンクバック抑制品

シースグリップ

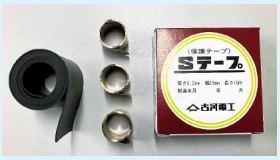

詳細は
P104を
見るっぴ

後付け可能で
火気、熱源不要

分離形ゴムスペーサーに
取付可能

剥ぎ取り工具

外導剥ぎ取り工具

E-Eケーブルの
外導剥ぎ取りが簡単に

詳細は
P101を
見るっぴ

目 次

エコケーブル適応品（標準仕様）　エコケーブル対応可（標準仕様ではありません）
耐火ケーブル適応品（標準仕様）　耐火ケーブル対応可（標準仕様ではありません）

●終端接続材料

6600V
- アイヒット® ニューTS6 …… 3-6
- アイヒット® ニューTS6 屋外 …… 7-10
- アイヒット® ニューTS6 UAS仕様 …… 11, 12
- アイヒット® CS6 …… 13-16
- アイヒット® ミニTM6 …… 17, 18
- アイヒット® ニューT6 1つ穴 …… 19, 20
- アイヒット® ニューT6 2つ穴（JCAAゴムとう管代替品） …… 21, 22
- アイヒット® PB6 1つ穴 …… 23, 24
- アイヒット® PB6 2つ穴（JCAA耐塩害代替品） …… 25, 26
- PBC-76 …… 27- 30

22kV
- アイヒット® T-22 …… 31, 32
- アイヒット® ST-22R …… 33, 34
- PB201シリーズ …… 35-39

33kV
- アイヒット® ST-33R …… 41, 42

●直線・分岐接続材料

600V

アイラップ® シリーズ
- トリプレックスケーブル …… 47, 48
- 3−3、大サイズ分岐用 …… 49
- 2心、3心ケーブル用 …… 50
- 2本分岐用 …… 51, 52
- アイラップ® 多分岐 …… 53
- アイラップ® ミニ …… 54
- 耐火トリプレックスケーブル用 …… 55, 56
- 耐火2心、3心ケーブル用 …… 57

6600V
- アイヒット® ニューJN6 …… 59, 60
- アイヒット® ニューJN6 保護箱仕様 …… 61-64
- CSNJシリーズ …… 65-68
- アイヒット® Jh6 …… 69, 70

●CENELEC規格品対応品 終端接続材料

22、33kV
- CPT-22/CPT-33 …… 73, 74
- T形CPT-22/33 …… 75, 76
- T形Y分岐・架台 …… 77
- オプション品 …… 78

●JCAA規格品終端接続部

6600V
- ゴムストレスコーン形 …… 81-84
- ゴムとう管形 …… 85, 86
- 耐塩害用 …… 87, 88

22kV
- がい管形セミプレハブ式（一般、軽汚損用） …… 89
- がい管形セミプレハブ式（中汚損用） …… 90

33kV
- がい管形セミプレハブ式（一般、軽汚損用） …… 91
- がい管形セミプレハブ式（中汚損用） …… 92

●接続材料単品部品

- 端　子 …… 95, 96
- ブラケット …… 97
- ゴムスペーサー …… 98
- 雨　覆 …… 99
- 分岐管 …… 100
- オプション部品 …… 101-104

FURUKAWA ELECTRIC POWER SYSTEMS CO., LTD.

終端接続材料

6600V

p3 – p6

アイヒット®(屋内)
ニューTS6(耐火用含む)

p7 – p10

アイヒット®(屋外)
ニューTS6(耐火用含む)

p11 - p12

アイヒット® ニューTS6
UAS仕様

p13 – p16

アイヒット® CS6

p17 - p18

アイヒット®
ミニTM6

p19 - p20

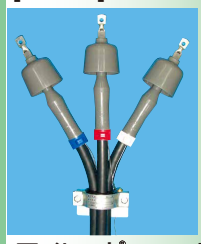

アイヒット® ニューT6
(1つ穴)

p21 - p22

アイヒット® ニューT6
(2つ穴) JCAAゴムとう管代替品

p23 - p24

アイヒット® PB6(1つ穴)

p25 - p26

アイヒット® PB6(2つ穴)
JCAA耐塩害代替品

p27 – p30

PBC76

22kV

p31 - p32

アイヒット® T-22

p33 - p34

アイヒット® ST-22R

p35 – p39

PB201シリーズ

33kV

p41 - p42

アイヒット® ST-33R

JCAA K1301認定品（JCAA認証 第18002号）

アイヒット® ニューTS6

プレハブ工法

エコケーブル適応品　耐火ケーブル適応品

6600V CVT（CV）及びEM-CET（EM-CE）ケーブル用差込式キュービクル内及び屋内終端接続部

端子分離タイプ　注）端子無し品にて通常販売しております

写真はCVTケーブルになります。
耐火ケーブルは、ブラケット仕様がJCAA規格品になります。

業界初！完全グリースレス！

驚きの挿入性！

接地線は、ワンタッチ構造でハンダレス！

用　途

JCAA K1301認定取得品のため、あらゆる地区での需要家側屋内及びキュービクル内終端接続部としてご使用出来ます。

尚、本体はコンパクト設計になっていますので、作業スペースが狭い場所での施工にも適しています。

※雨覆（JCAA相当品）を適用する事で屋外にも使用可能です。

■電気特性

試験項目	性　能
商用周波耐電圧	22kV、60分に耐えること
雷インパルス耐電圧	85kV（正負両極性）　3回に耐えること
部分放電特性	10kV で発生しないか、 または、5.5kV で消滅すること
長期課通電	8.5kV、導体温度95～100℃、 30回に耐えること
気密	内圧0.05MPa{N/mm^2} １時間で異常のないこと
商用周波電圧汚損	汚損状態（0.01mg/cm^2）で8.5kV印加、 5回でフラッシオーバが生じないこと

※本品はJCAA接続部性能規格（A302屋内）を満足しています。

特　長

- 完全グリースレスを実現
  手や部材が汚れず挿入後の清掃が不要
- テープ処理が少ない為、短時間作業
- 端末本体と端子が分離構造になっていますので施工時の自由度が広がります

■動画で見る使い方

■施工方法（概略）

1 ケーブル段剥ぎ

2 接地処理（ハンダレス）

3 電界緩和テープ巻き

4 本体挿入

5 テープ巻き

ケーブル段剥ぎ後からの端末処理時間は従来のJCAA C3103と比べ 約**50%**削減！（当社比）

〈型番〉CVT

導体公称断面積（mm²）	型　番	
	端子無し	端子付き
14	NTS6-1T-N	NTS6-14T
22		NTS6-22T
38	NTS6-2T-N	NTS6-38T
60		NTS6-60T
100	NTS6-3T-N	NTS6-100T
150	NTS6-4T-N	NTS6-150T
200	NTS6-5T-N	NTS6-200T
250	NTS6-6T-N	NTS6-250T
325	NTS6-7T-N	NTS6-325T
400	NTS6-8T-N	―

3心CV

導体公称断面積（mm²）	型　番（端子無し）
14	NTS6-13-N
22	
38	NTS6-23-N
60	
100	NTS6-33-N

（注）
① アイヒット®ニューTS6 は（一社）日本電力ケーブル接続技術協会の性能基準JCAA K1301に基づき認定された製品です。（端子付が適用）
② 本品は、端子付き品、端子無し品があります。
③ 端子付き仕様の場合は60mm²以下1つ穴銅管圧着端子。100～325mm²まで２つ穴銅管圧縮端子。
尚、端子無し品の場合は別途端子をご用意ください。
④ ブラケット仕様は100mm²以下溶融亜鉛メッキ品で鉄製。150mm²以上はJCAA規格品になります。

〈耐火型番〉FPT

〈製品型番〉
NTS6-FP-□
└─下表HAB～KDL

型番例）EM-FT-8-C-T（古河）38mm²ケーブル ⇨ NTS6-FP-HAC

ケーブルメーカー	ケーブル名称	型番末尾番号（注） 導体公称断面積（mm²）						
		38	60	100	150	200	250	325
古　河	EM-FT-8-C-T	HAC	HBD	JBF	JCG	KCJ	KDK	―
	EM-FT-8-C-T-N	HAC	HBD	JBF	―	―	―	―
住電日立	EM-FPT(NH)	HAB	HBD	JBE	JCG	KCJ	KDK	KDL
フジクラダイヤ	NH-FPT	HAB	HBC	JBE	JCG	KCJ	KDK	KDL
矢　崎	EM-YF-8PT	HAC	HBD	JBE	JCG	KCH	KDK	―
昭　和	NH-PFAK-HV-T	HAC	HBD	JBF	JCG	KCH	KDJ	KDL
ＳＦＣＣ	NH-FPT	HAB	HBC	HBE	JCG	KCH	KDJ	KDL

注　ケーブルメーカーおよびケーブル製造年月により、型番が異なりますのでご注文の際は都度お問合せ下さい。

アイヒット®ニューTS6

CVT（EM-CET）ケーブル用

【並列配置】

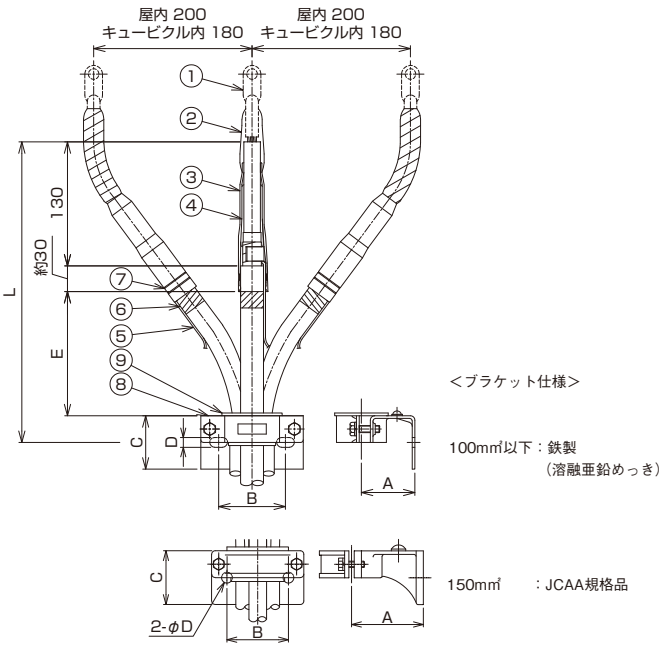

① 端子（注）①～③
② 絶縁テープ（エフコテープ2号）
③ 端末本体
④ 電界緩和テープ
⑤ 接地線
⑥ 相色別テープ
⑦ 締付バンド
⑧ ブラケット（注）④
⑨ ゴムスペーサー

各部の寸法（mm）						適用ブラケット型番
A	B	C	D	E	L	
60	75	60	11	130	320	D-50
60	75	60	11	130	320	D-50
60	75	60	11	150	340	D-60
60	75	60	11	150	340	D-60
60	75	60	11	175	365	D-60
110	110	80	14	175	375	HD-36
110	110	80	14	175	375	HD-36
110	110	80	14	185	385	HD-36
120	120	90	14	185	390	HD-37
140	150	100	18	205	415	HD-38

3心CVケーブル用

※3心CVはJCAA認定規格外です。

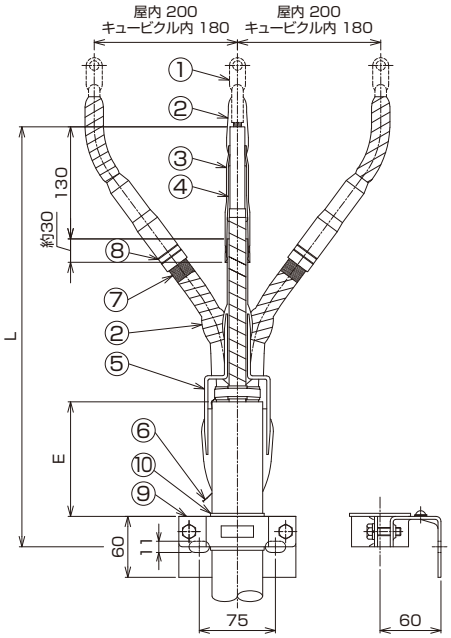

① 端子
② 絶縁テープ（エフコテープ2号）
③ 端末本体
④ 電界緩和テープ
⑤ 三又分岐管
⑥ 接地線
⑦ 相色別テープ
⑧ 締付バンド
⑨ ブラケット
⑩ 含浸黄麻布

各部の寸法（mm）	
E	L
120	455
120	455
120	485
120	485
150	525

アイヒット®ニューTS6

FPT（EM-FPT）ケーブル用

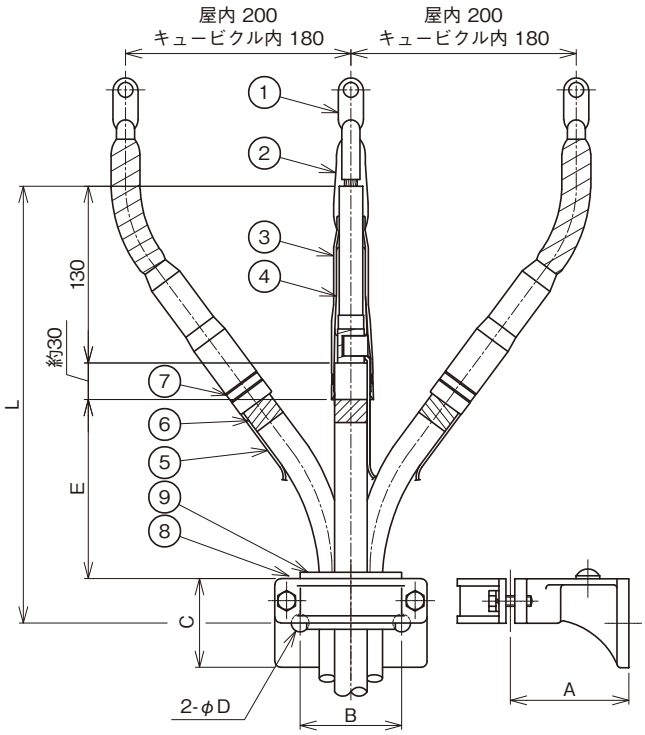

① 端子（注）①
② 絶縁テープ（エフコテープ2号）
③ 端末本体
④ 電界緩和テープ
⑤ 接地線
⑥ 相色別テープ
⑦ 締付バンド
⑧ ブラケット（注）②
⑨ ゴムスペーサー

型番末尾番号	各部の寸法（mm）						適用ブラケット型番
	A	B	C	D	E	L	
HAB, HAC, HBC	90	80	70	14	150	345	HD-35
HBD, HBE, JBE, JBF, JCG	110	110	80	14	175	375	HD-36
KCH	110	110	80	14	185	385	HD-36
KCJ, KDJ, KDK	120	120	90	14	185	390	HD-37
KDL	140	150	100	18	205	415	HD-38

（注）
① 本品は、端子無し品となります。
別途端子をご用意ください。
② ブラケット仕様は JCAA規格品になります。

アイヒット® ニューTS6

プレハブ工法

エコケーブル適応品

耐火ケーブル適応品

6600V 架橋ポリエチレン絶縁電力ケーブル用差込式屋外終端接続部

写真はCVTケーブルになります。
耐火ケーブルは、ブラケット仕様がJCAA規格品になります。

**業界初！
完全グリースレス！**

驚きの挿入性！

接地線は、ワンタッチ構造でハンダレス！

用　途

JCAA K1301認定取得品のため、あらゆる地区での屋外終端接続部としてご使用できます。
尚、本体はコンパクト設計になっていますので、作業スペースが狭い場所での施工にも適しています。

■電気特性

試験項目	性　能
商用周波耐電圧	22kV、60分に耐えること
雷インパルス耐電圧	85kV（正負両極性）　3回に耐えること
部分放電特性	10kVで発生しないか、または、5.5kVで消滅すること
長期課通電	8.5kV、導体温度95～100℃、30回に耐えること
気密	内圧0.05MPa{N/mm²}　1時間で異常のないこと
注水商用周波耐電圧	8.5kVに1分間耐えること
商用周波電圧汚損	汚損状態で（0.06mg/cm²）で8.5kV印加、5回でフラッシオーバが生じないこと
耐トラッキング性	噴霧回数101回においても0.5A以上の電流が流れないかまたは、燃えないこと

※本品はJCAA接続部性能規格（A303屋外）を満足しています。

特　長

- ●完全グリースレスを実現
  手や部材が汚れず挿入後の清掃が不要
- ●テープ処理が少ない為、短時間作業
- ●端末本体と端子が分離構造になっています
  ので施工時の自由度が広がります

■施工方法（概略）

1 接地処理（ハンダレス）

2 電界緩和テープ巻き

3 本体挿入

4 雨覆取付け

5 完成

東京電力殿管内の屋外用として使用する場合は、21ページをご覧ください。

アイヒット®ニューTS6

《型番》CVT

導体公称断面積（mm²）	型　番
14	NTS6-T0-14-22-N
22	
38	NTS6-T0-38-N
60	NTS6-T0-60-N
100	NTS6-T0-100-N
150	NTS6-T0-150-N
200	NTS6-T0-200-N
250	NTS6-T0-250-N
325	NTS6-T0-325-N
400	NTS6-T0-400-N

3心CV

導体公称断面積（mm²）	型　番
14	NTS6-3C0-14-N
22	NTS6-3C0-22-N
38	NTS6-3C0-38-N
60	NTS6-3C0-60-N
100	NTS6-3C0-100-N

《耐火型番》FPT

〈型番〉
NTS6-FT0-□
└ 型番末尾番号（表中 HAB～KDL）

型番例）古河 EM-FT-8-C-T 38mm²ケーブルの場合
⇨ NTS6-FT0-HAC

ケーブルメーカー	ケーブル名称	型番末尾番号（注） 導体公称断面積（mm²）						
		38	60	100	150	200	250	325
古　河	EM-FT-8-C-T	HAC	HBD	JBF	JCG	KCJ	KDK	–
	EM-FT-8-C-T-N	HAC	HBD	JBF	–	–	–	–
住電日立	EM-FPT(NH)	HAB	HBD	JBE	JCG	KCJ	KDK	KDL
フジクラダイヤ	NH-FPT	HAB	HBC	JBE	JCG	KCJ	KDK	KDL
矢　崎	EM-YF-8PT	HAC	HBD	JBE	JCG	KCH	KDK	–
昭　和	NH-PFAK-HV-T	HAC	HBD	JBF	JCG	KCH	KDJ	KDL
ＳＦＣＣ	NH-FPT	HAB	HBC	HBE	JCG	KCH	KDJ	KDL

注　ケーブルメーカーおよびケーブル製造年月により、型番が異なりますのでご注文の際は都度お問合せ下さい。

アイヒット®ニューTS6

CVT（EM-CET）ケーブル用

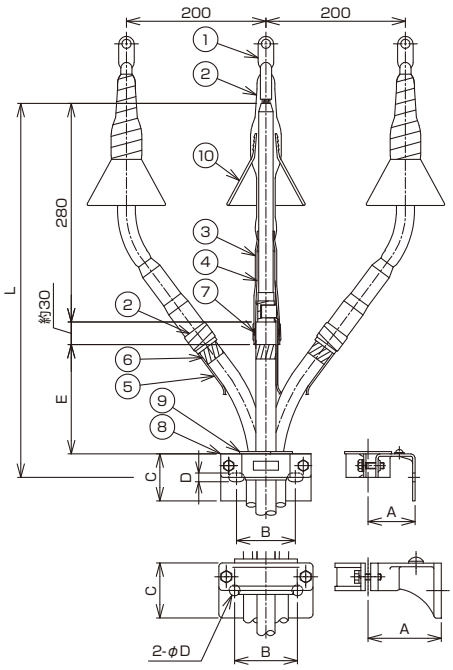

<ブラケット仕様>

100mm²以下：鉄製
（溶融亜鉛めっき）

150mm²以上：JCAA規格品

① 端子
② 絶縁テープ（エフコテープ2号）
③ 端末本体
④ 電界緩和テープ
⑤ 接地線
⑥ 相色別テープ
⑦ 締付バンド
⑧ ブラケット
⑨ ゴムスペーサー
⑩ 雨覆

導体公称断面積（mm²）	各部の寸法（mm）						適用ブラケット型番
	A	B	C	D	E	L	
14	60	75	60	11	130	320	D-50
22	60	75	60	11	130	320	D-50
38	60	75	60	11	150	340	D-60
60	60	75	60	11	150	340	D-60
100	60	75	60	11	175	365	D-60
150	110	110	80	14	175	375	HD-36
200	110	110	80	14	175	375	HD-36
250	110	110	80	14	185	385	HD-36
325	120	120	90	14	185	390	HD-37
400	140	150	100	18	205	415	HD-38

3心CVケーブル用

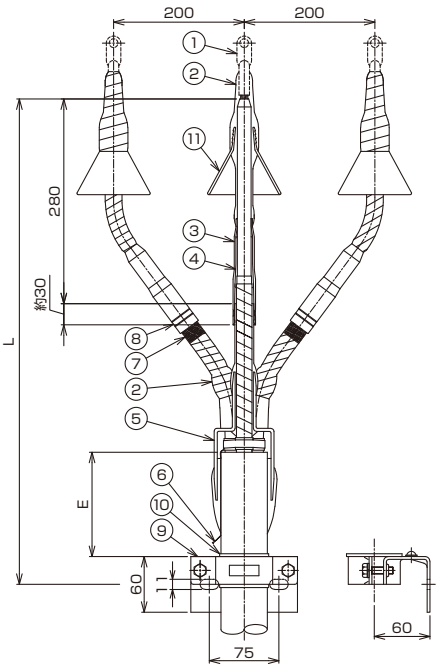

① 端子
② 絶縁テープ（エフコテープ2号）
③ 端末本体
④ 電界緩和テープ
⑤ 三又分岐管
⑥ 接地線
⑦ 相色別テープ
⑧ 締付バンド
⑨ ブラケット
⑩ 含浸黄麻布
⑪ 雨覆

導体公称断面積（mm²）	各部の寸法（mm）		適用ブラケット型番
	E	L	
14	120	605	D-50
22	120	605	D-50
38	120	635	D-50
60	120	635	D-50
100	150	675	D-60

FPT（EM-FPT）ケーブル用

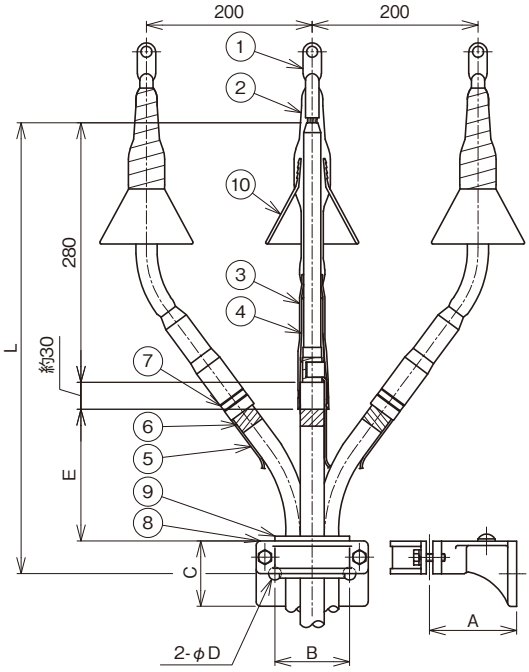

① 端子（注）①
② 絶縁テープ（エフコテープ2号）
③ 端末本体
④ 電界緩和テープ
⑤ 接地線
⑥ 相色別テープ
⑦ 締付バンド
⑧ ブラケット（注）②
⑨ ゴムスペーサー
⑩ 雨覆

型番末尾番号	各部の寸法（mm）						適用ブラケット型番
	A	B	C	D	E	L	
HAB, HAC, HBC	90	80	70	14	150	495	HD-35
HBD, HBE, JBE, JBF, JCG	110	110	80	14	175	525	HD-36
KCH	110	110	80	14	185	535	HD-36
KCJ, KDJ, KDK	120	120	90	14	185	540	HD-37
KDL	140	150	100	18	205	565	HD-38

●需要家1号柱の装柱例

※端末部を並行取付する際装柱及びケーブルのくせ取りは、下図の様に行い端末施工はキット内の手順書を使用のこと。
※並行取付キットを別途ご購入下さい。

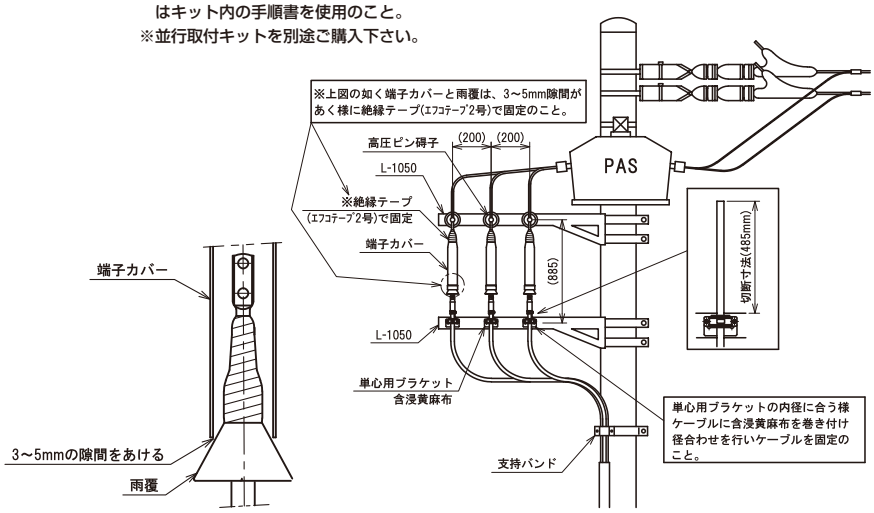

（注）
① 本品は、端子無し品となります。
　別途端子をご用意ください。
② ブラケット仕様は JCAA規格品になります。

JCAA K1301認定品（JCAA認証 第18002号）

アイヒット® ニューTS6 UAS仕様

エコケーブル適応品

プレハブ工法

6600V CVT及びEM-CETケーブル用差込式終端接続部

［UAS仕様：PDS導体母線用圧縮端子に適用］

UASに対応！

驚きの挿入性！

接地線は、ワンタッチ構造でハンダレス！

用　途

JCAA K1301認定取得品であり、気中開閉器（UAS）用の端末処理材料として、ご使用出来ます。

■電気特性

試験項目	性　能
商用周波耐電圧	22kV、60分に耐えること
雷インパルス耐電圧	85kV（正負両極性）　3回に耐えること
部分放電特性	10kVで発生しないか、または、5.5kVで消滅すること
長期課通電	8.5kV、導体温度95～100℃、30回に耐えること
気密	内圧0.05MPa{N/mm^2}　1時間で異常のないこと
商用周波電圧汚損	汚損状態（0.01mg/cm^2）で8.5kV印加、5回でフラッシオーバが生じないこと

※本品はJCAA接続部性能規格（A302屋内）を満足しています。

特　長

- 完全グリースレスを実現
  手や部材が汚れず挿入後の清掃が不要
- テープ処理が少ない為、短時間作業
- 端末本体はコンパクトであり、小スペースの気中開閉器（UAS）での取付が容易に行うことが出来ます

※UGS仕様（ガス開閉器）は、別製品となります（端子無し品になります）

■施工方法（概略）

1 ケーブル段剥ぎ

2 接地処理（ハンダレス）

3 電界緩和テープ巻き

4 本体挿入

5 テープ巻き

ケーブル段剥ぎ後からの端末処理時間は従来のJCAA C3103と比べ 約**50%**削減！（当社比）

アイヒット®ニューTS6 UAS仕様

CVT（EM-CET）ケーブル用

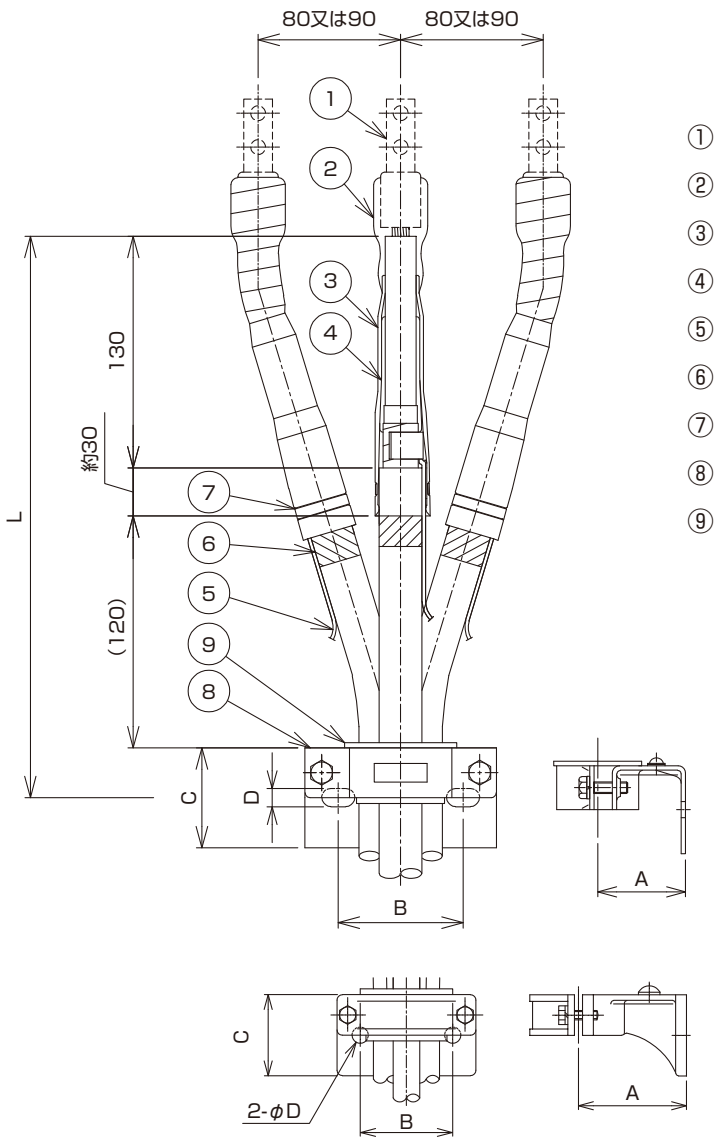

① UAS用圧縮端子
② 絶縁テープ（エフコテープ2号）
③ 端末本体
④ 電界緩和テープ
⑤ 接地線
⑥ 相色別テープ
⑦ 締付バンド
⑧ ブラケット（注）③
⑨ ゴムスペーサー

＜ブラケット仕様＞

100mm²以下：鉄製
（溶融亜鉛めっき）

150mm²　：JCAA規格品

注（　）寸法は参考値です。取付機器に合わせて調節下さい。

導体公称断面積 (mm²)	型　番	各部の寸法 (mm)					適用ブラケット型番
		A	B	C	D	L	
22	**NTS6-22-UAS**	60	75	60	11	310	D-50
38	**NTS6-38-UAS**	60	75	60	11	310	D-60
60	**NTS6-60-UAS**	60	75	60	11	310	D-60
100	**NTS6-100-UAS**	60	75	60	11	310	D-60
150	**NTS6-150-UAS**	110	110	80	14	320	HD-36

（注）
① アイヒット®TS6は（一社）日本電力ケーブル接続技術協会の性能基準JCAA K1301に基づき認定された製品です。
② 本品にはUAS専用端子が付属しています。
③ ブラケット仕様は100mm²以下溶融亜鉛メッキ品で鉄製。150mm²はJCAA規格品になります。

JCAA K1301認定品（JCAA認証 第13005号）

アイヒット® CS6

常温収縮プレハブ工法

エコケーブル適応品

耐火ケーブル適応品

6600V CVT（EM-CET）ケーブル用常温収縮式キュービクル内及び屋内終端接続部

注）端子無し品にて通常販売しております。

写真はCVTケーブルになります。
耐火ケーブルは、ブラケット仕様がJCAA規格品になります。

シュリンクバック抑制効果あり！（自社試験）

常温収縮でラクラク施工！

用　途

コンパクトなキュービクル内及び屋内の終端接続に最適です。

■電気特性

試験項目	性　能
商用周波耐電圧	22kV、60分に耐えること
雷インパルス耐電圧	85kV（正負両極性）　3回に耐えること
部分放電特性	10kVで発生しないか、または、5.5kVで消滅すること
長期課通電	8.5kV、導体温度95～100℃、30回に耐えること
気密	内圧0.05MPa{N/mm²}　1時間で異常のないこと
商用周波電圧汚損	汚損状態（0.01mg/cm²）で8.5kV印加、5回でフラッシオーバが生じないこと

※本品はJCAA接続部性能規格（A302屋内）を満足しています。

■自社試験においてCVケーブルによるシュリンクバック抑制効果検証を行っています。

試験項目	性　能		
把持力	下記の荷重を加え－15℃⇔70℃（各2時間）のヒートサイクルを30サイクル与えケーブルシースの滑りが20mm以下であること		
	荷重	100mm²以上	98N
		60mm²以下	49N

※ケーブルメーカーのシース収縮性能の違いによりシース拘束性能に差異が生じる場合があります。

特　長

- ●電界緩和テープと常温収縮工法の採用によりゴムストレスコーン端末と比較して大幅な施工時間の短縮を実現
- ●構成材料はハロゲンフリー、鉛レスのためエコケーブルにも適応可能

■動画で見る使い方

■施工方法（概略）

1 段剥ぎ後電界緩和テープ巻き

2 接地金具取付け

3 防水処理

4 常温収縮チューブ取付け

5 端子取付け、防水処理後完成

グリースを使わないため、手や部材を汚しません!!　　はんだ付けが無いため、火気工具不要!!

〈型番〉CVT

導体公称断面積（mm²）	型　番
22	**CS6-22T-N**
38	**CS6-38T-N**
60	**CS6-60T-N**
100	**CS6-100T-N**
150	**CS6-150T-N**
200	**CS6-200T-N**
250	**CS6-250T-N**
325	**CS6-325T-N**

〈耐火型番〉

〈製品型番〉
CS6-FP-□
└ 下表AAB～CDL

型番例）EM-FT-8-C-T（古河）38mm²ケーブル ⇨ CS6-FP-AAC

ケーブルメーカー	ケーブル名称	型番末尾番号（注）						
		導体公称断面積（mm²）						
		38	60	100	150	200	250	325
古　河	**EM-FT-8-C-T**	AAC	ABD	BBF	BCG	CCJ	CDK	–
	EM-FT-8-C-T-N	AAC	ABD	BBF	–	–	–	–
住電日立	**EM-FPT（NH）**	AAB	ABD	BBE	BCG	CCJ	CDK	CDL
フジクラダイヤ	**NH-FPT**	AAB	ABC	BBE	BCG	CCJ	CDK	CDL
矢　崎	**EM-YF-8PT**	AAC	ABD	BBE	BCG	CCH	CDK	–
昭　和	**NH-PFAK-HV-T**	AAC	ABD	BBF	BCG	CCH	CDJ	CDL
ＳＦＣＣ	**NH-FPT**	AAB	ABC	BBE	BCG	CCH	CDJ	CDL

注　ケーブルメーカーおよびケーブル製造年月により、型番が異なりますのでご注文の際は都度お問合せ下さい。

（注）
①アイヒット®CS6は（一社）日本電力ケーブル接続技術協会の性能基準JCAAK1301に基づき認定された製品です。
（耐火ケーブル用は準拠品になります）
②本品は、端子付き品、端子無し品があります。
（現場の仕様に合わせて端子を選ぶことが可能です。）

アイヒットCS6®

単心詳細図

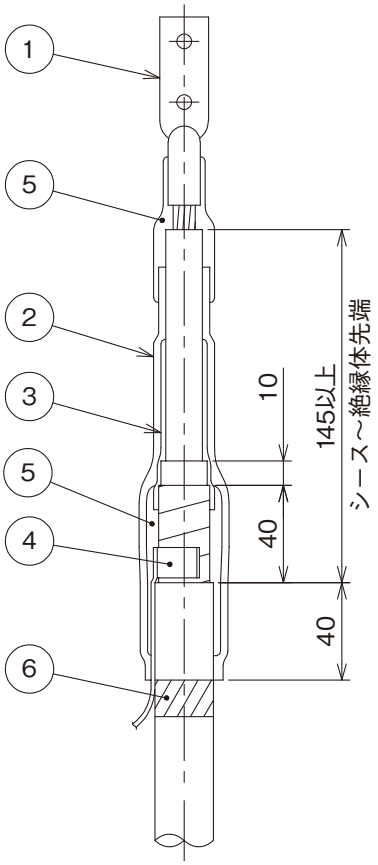

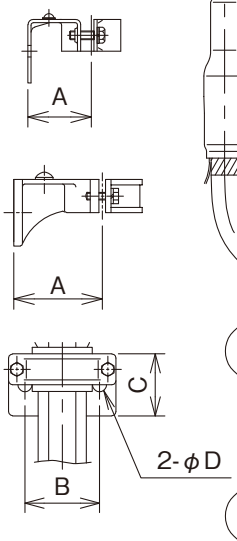

CVT(EM-CET)ケーブル用

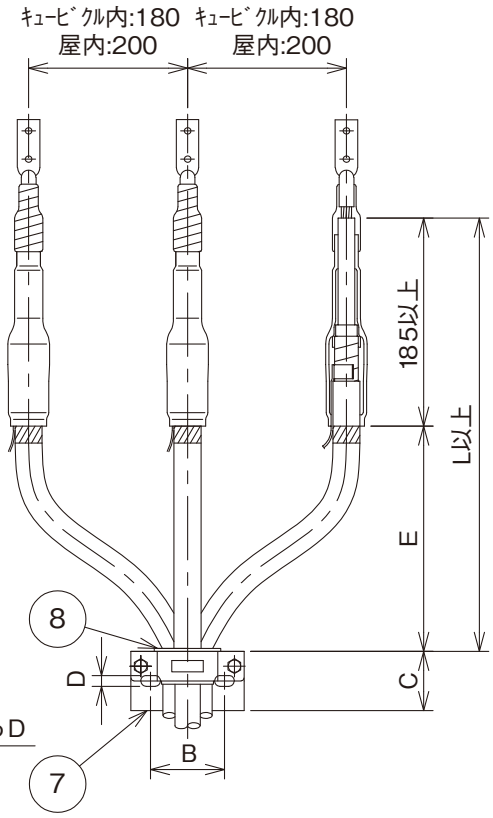

トリプレックス形

① 端子
② 常温収縮チューブ
③ 電界緩和テープ
④ 接地金具
⑤ 絶縁テープ（エフコテープ2号）
⑥ 相色別テープ
⑦ ブラケット
⑧ ゴムスペーサー

注）ブラケット仕様について
・単心用：JCAA規格品
・トリプレックス用
100mm²以下：鉄製
（溶融亜鉛めっき）
150mm²以上：JCAA規格品

導体公称断面積(mm²)	各部の寸法(mm)							
	A	B	C	D	E		L	
					キュービクル内	屋　内	キュービクル内	屋　内
22	60	75	60	11	300	300	485	485
38	60	75	60	11	310	320	495	505
60	60	75	60	11	330	340	515	525
100	60	75	60	11	360	380	545	565
150	110	110	80	14	380	400	565	585
200	110	110	80	14	410	430	595	615
250	110	110	80	14	420	440	605	625
325	120	120	90	14	440	460	625	645

（注）
①アイヒットCS6は（一社）日本電力ケーブル接続技術協会の性能基準JCAAK1301に基づき認定された製品です（端子付が適用）
②本品は、端子付き品、端子無し品があります。（現場の仕様に合わせて端子を選ぶことが可能です。）
③端子付き仕様の場合は60mm²以下1つ穴銅管圧着端子。100～325mm²まで2つ穴銅管圧縮端子になります。
尚、端子無し品の場合は別途端子をご用意下さい。
④ブラケット仕様は100mm²以下溶融亜鉛メッキ品で鉄製。150mm²以上はJCAA規格品となります。

アイヒット® CS6

単心詳細図

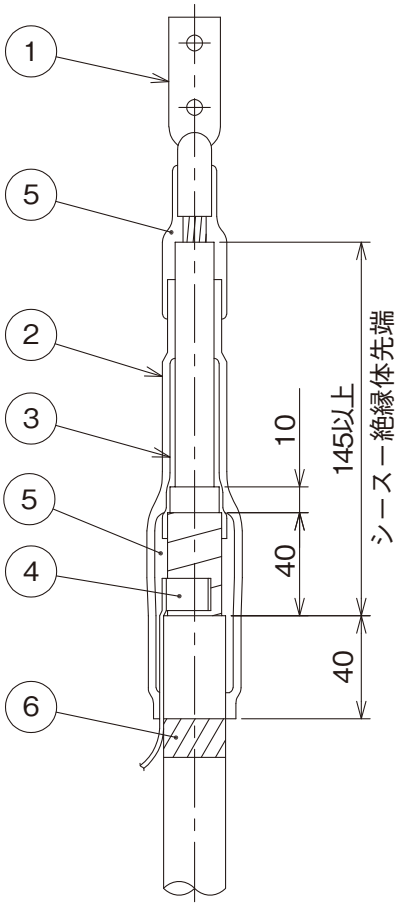

FPT(EM-FPT)ケーブル用

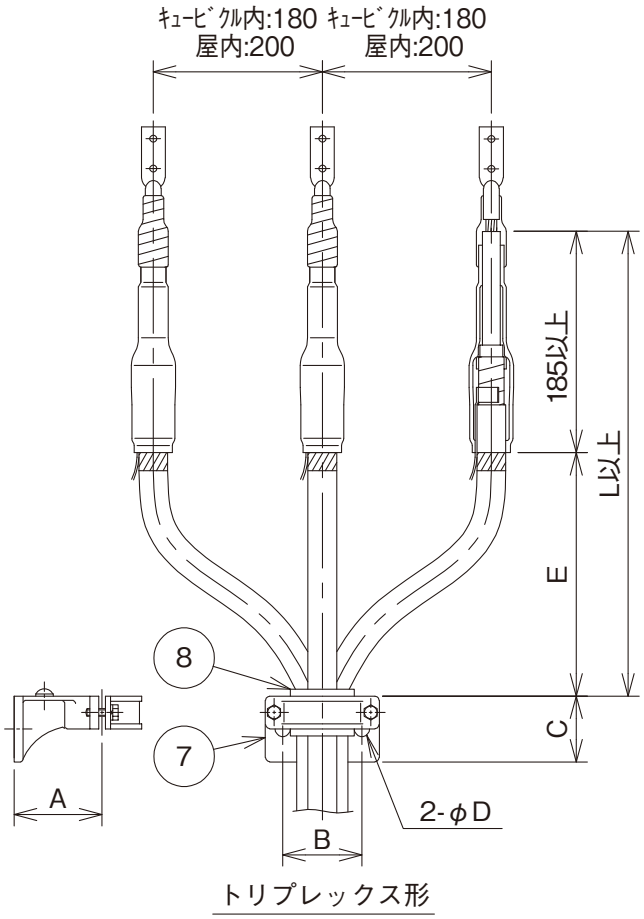

① 端子
② 常温収縮チューブ
③ 電界緩和テープ
④ 接地金具
⑤ 絶縁テープ（エフコテープ2号）
⑥ 相色別テープ
⑦ ブラケット
⑧ ゴムスペーサー

型番末尾番号	各部の寸法 (mm)							
	A	B	C	D	E		L	
					キュービクル内	屋 内	キュービクル内	屋 内
AAB, AAC, ABC	90	80	70	14	345	355	530	540
ABD, BBE, BBF, BCG, CCH	110	110	80	14	420	435	605	620
CCJ, CDJ, CDK	120	120	90	14	445	465	630	650
CDL	140	150	100	18	470	495	655	680

JCAA K1301EM認定品（JCAA認証 第12001号）

アイヒット® ミニTM6

セミプレハブ工法

エコケーブル適応品

6600V CVT（CV）及びEM-CET（EM-CE）ケーブル用モーター内、キュービクル内終端接続部

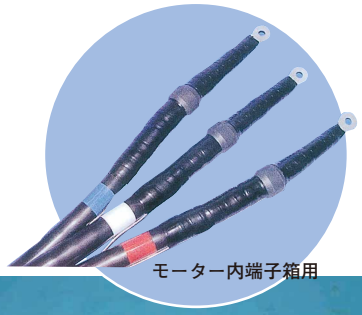

モーター内端子箱用

ミニストレスコーン採用で取り回しが容易！

狭い屋内環境やモーター内で活躍！

用　途

狭い屋内及びキュービクル内終端接続部としてご使用出来ます。又、モーター用端子箱用終端接続部としての施工にも適しています。

■電気特性

試験項目	性　能
商用周波耐電圧	22kV、60分に耐えること
雷インパルス耐電圧	85kV（正負両極性）　3回に耐えること
部分放電特性	10kVで発生しないか、または、5.5kVで消滅すること
長期課通電	8.5kV、導体温度95～100℃、30回に耐えること
気密	内圧0.05MPa{N/mm²} １時間で異常のないこと
商用周波電圧汚損	汚損状態（0.01mg/cm²）で8.5kV印加、5回でフラッシオーバが生じないこと

※本品はJCAA接続部性能規格（A302屋内）を満足しています。

特　長

- ●モーター内端子箱用端末にも適用
  （モーター内仕様は端子、ブラケットは付属しません）
- ●ハンダレス接地金具により、ハンダ処理不要
- ●EM―CET（エコケーブル）にも対応可
- ●現場の仕様に合わせて端子を選ぶことが可能
  （JCAA銅管圧着、JCAA銅管圧縮、圧縮端子、UAS圧縮）
  UAS機器への取り付けも可能

■施工方法（概略）

1 ケーブル段剥ぎ

2 ストレスコーン挿入

3 半導電性テープ処理

4 絶縁テープ処理

アイヒット® ミニTM6

CVTケーブル用

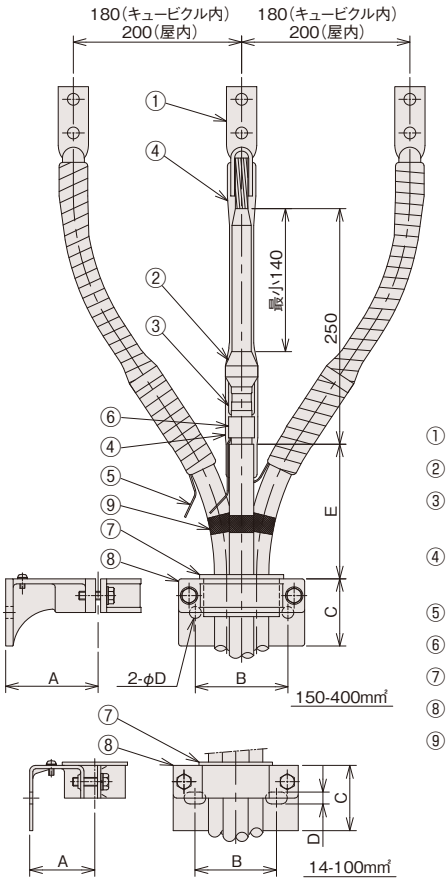

① 端子
② ミニストレスコーン
③ 半導電性融着テープ（Cテープ）
④ 絶縁テープ（エコテープ2号）
⑤ 接地金具
⑥ 接地用スプリング
⑦ ゴムスペーサー
⑧ ブラケット
⑨ 相色別テープ

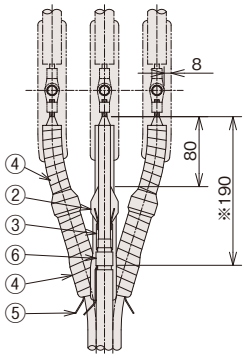

※現場寸法に合わせてください。

モーター内端子箱接続例

導体公称断面積 (mm²)	型番 屋内・キュービクル内	型番 モーター内	各部の寸法 (mm) A	B	C	D	E
14	TM6-14-T1	TM6NN-14T	60	75	60	11	70
22	TM6-22-T1	TM6NN-22T	60	75	60	11	70
38	TM6-38-T1	TM6NN-38T	60	75	60	11	100
60	TM6-60-T1	TM6NN-60T	60	75	60	11	100
100	TM6-100-T1	TM6NN-100T	60	75	60	11	130
150	TM6-150-T1	TM6NN-150T	110	110	80	14	130
200	TM6-200-T1	TM6NN-200T	110	110	80	14	130
250	TM6-250-T1	TM6NN-250T	110	110	80	14	150
325	TM6-325-T1	TM6NN-325T	120	120	90	14	150
400	TM6-400-T1	TM6NN-400T	140	150	100	18	150

※端子仕様は型番末尾に「JCAA圧着：TR1,TR2、JCAA圧縮：TC1,TC2、圧縮端子：C1,C2,C4,UAS、防水形銅管圧着端子：R、端子無し：N」を付けて指定下さい。
型番例）6600V CVT 38mm²ケーブル仕様（TR1-38付）の場合
⇨ **TM6-38-T1-TR1**

※モーター内端子箱で御使用の場合は本寸法を参考にし現場寸法に合わせてください。
※絶縁テープにUテープを使用する場合最外層に保護テープ(Sテープ)を巻きます。
EMケーブルの場合はUテープSテープの仕様は御座いません。
※キュービクル内及び屋内終端接続部は、JCAA K 1301 EM 環境配慮形性能基準適用となります。

3心CVケーブル用

※ 3心CVはJCAA認定規格外です。

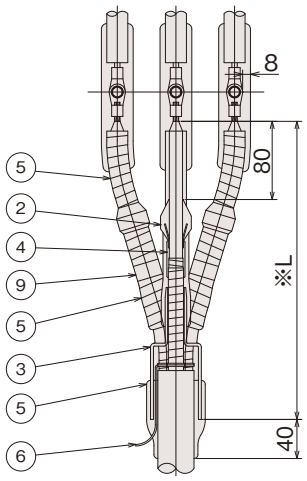

※現場寸法に合せて下さい。

モーター内端子箱用

導体公称断面積 (mm²)	型番	L寸法(参考) (mm)
14	TM6NN-14	305
22	TM6NN-22	305
38	TM6NN-38	345
60	TM6NN-60	345
100	TM6NN-100	360
150	TM6NN-150	385
200	TM6NN-200	425
250	TM6NN-250	425
325	TM6NN-325	425

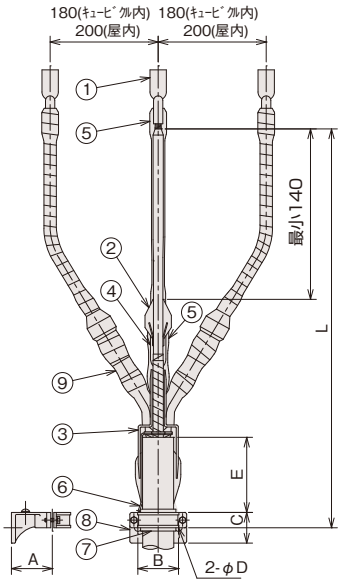

導体公称断面積 (mm²)	型番	各部の寸法 (mm) A	B	C	D	E	L
14	TM6-14-31	60	75	60	11	120	470
22	TM6-22-31	60	75	60	11	120	470
38	TM6-38-31	60	75	60	11	150	525
60	TM6-60-31	60	75	60	11	150	525
100	TM6-100-31	60	75	60	11	150	550
150	TM6-150-31	90	80	70	14	170	580
200	TM6-200-31	110	110	80	14	200	655
250	TM6-250-31	110	110	80	14	200	665
325	TM6-325-31	110	110	90	14	200	670

※端子仕様は型番末尾に「JCAA圧着：TR1,TR2、JCAA圧縮：TC1,TC2、圧縮端子：C1,C2,C4、防水形銅管圧着端子：R、端子無し：N」を付けて指定ください。
型番例）6600V CV3 38mm²ケーブル仕様（TR1-38付）の場合
⇨ **TM6-38-31-TR1**

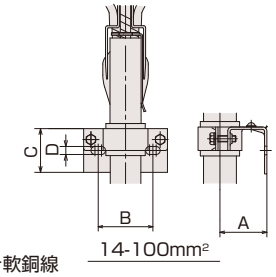

① 端子
② ミニストレスコーン
③ 三又分岐管
④ 半導電性融着テープ（Cテープ）
⑤ 絶縁テープ（エコテープ2号）
⑥ すずめっき軟銅線
⑦ 含浸黄麻布
⑧ ブラケット
⑨ 相色別テープ

※本品はハンダレス工法ではありません。

JCAA K1301認定品（屋内用：JCAA認証 第11007号　屋外用：JCAA認証 第11006号）

アイヒット®ニューT6

プレハブ工法

エコケーブル適応品

6600V CVT（CV）及びEM-CET（EM-CE）ケーブル用差込式屋内及び屋外終端接続部　注）端子は圧着仕様

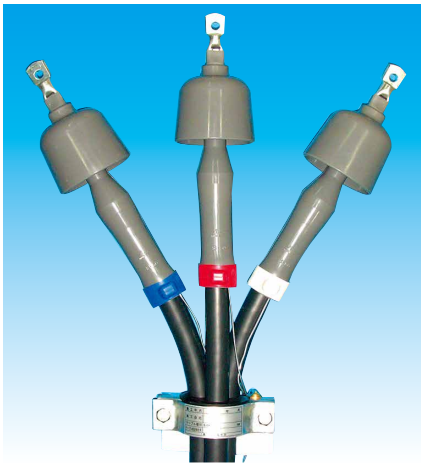

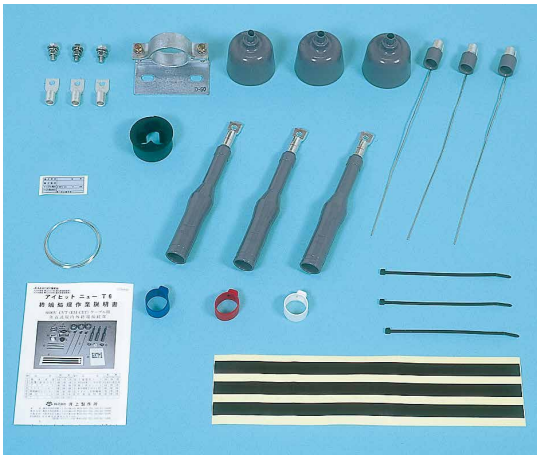

完全グリースレス！

驚きの挿入性！

テープレスで短時間施工！

接地線は、ワンタッチ構造でハンダレス！

用　途

高圧需要家引き込み用屋内及び屋外終端接続材料です。

■電気特性

試験項目	性　能
商用周波耐電圧	22kV、60分に耐えること
雷インパルス耐電圧	85kV（正負両極性）　3回に耐えること
部分放電特性	10kVで発生しないか、または、5.5kVで消滅すること
長期課通電	8.5kV、導体温度95～100℃、30回に耐えること
気密	内圧0.05MPa{N/mm²}　1時間で異常のないこと
注水商用周波耐電圧	8.5kVに1分間耐えること
商用周波電圧汚損	汚損状態で（0.06mg/cm²）で8.5kV印加、5回でフラッシオーバが生じないこと
耐トラッキング性	噴霧回数101回においても0.5A以上の電流が流れないかまたは、燃えないこと

※本品はJCAA接続部性能規格（A303屋外）を満足しています。

特　長

- 相色別保護カバーもシリコーンゴムに着色し色落ちがない
- 14～22mm² が共用
- 38～60mm² が共用

■施工方法（概略）

1 ケーブル段剥ぎ

2 接地処理（ハンダレス）

3 本体挿入

4 相色別保護カバー取付け

ケーブル段剥ぎ後からの端末処理時間は従来のJCAA C3103と比べ 約**50%**削減！（当社比）

東京電力殿管内の屋外用として使用する場合は、21ページをご覧ください。

CVT（EM-CET）ケーブル用

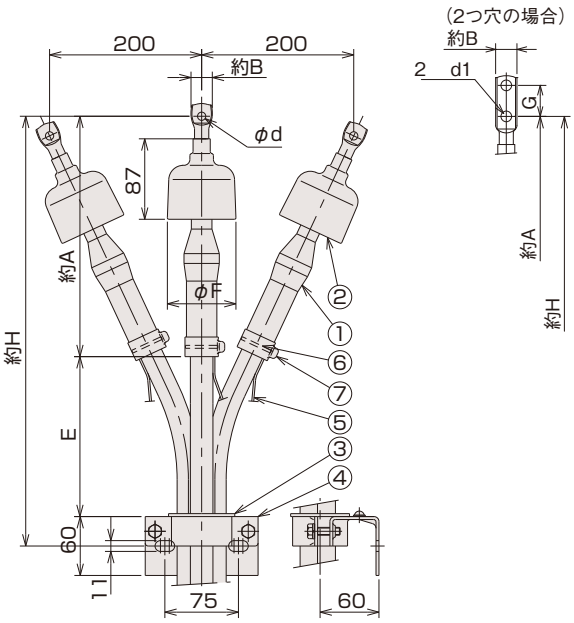

① 端末本体
② 雨覆（屋外のみ使用）
③ ゴムスペーサー
④ ブラケット
⑤ 接地線
⑥ 締付バンド
⑦ 相色別保護カバー

[屋内終端接続部の場合]

- 寸法、部番は屋外終端接続部の場合と同一です。

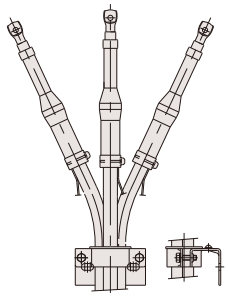

導体公称断面積 (mm²)	型番 屋内 1つ穴	型番 屋内 2つ穴	型番 屋外 1つ穴	型番 屋外 2つ穴	各部の寸法 (mm) A 1つ穴	A 2つ穴	B	d	d1	E	F	G	H 1つ穴	H 2つ穴
14, 22	T6C1-11T	T6C2-11T	T6C1-10T	T6C2-10T	235	240	14.0	6.4	5.5	130	75	16	395	400
38, 60	T6C1-21T	T6C2-21T	T6C1-20T	T6C2-20T	245	250	22.0	8.4	11.0	130	75	32	405	410
100	T6C1-31T	T6C2-31T	T6C1-30T	T6C2-30T	278	285	31.5	11.0	14.0	140	85	40	450	457

3心CV（EM-CE）ケーブル用

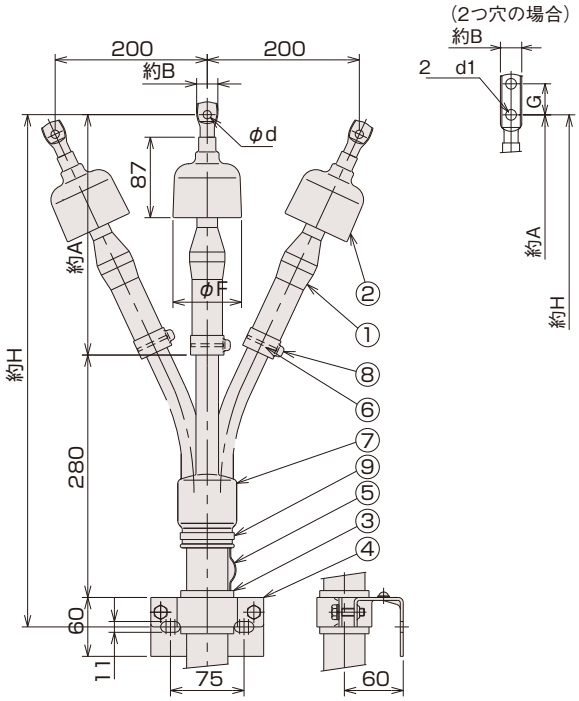

① 端末本体
② 雨覆（屋外のみ使用）
③ 含浸黄麻布
④ ブラケット
⑤ 接地線
⑥ 締付バンド
⑦ 分岐管
⑧ 相色別保護カバー
⑨ 締付クランプ

[屋内終端接続部の場合]

- 寸法、部番は屋外終端接続部の場合と同一です。

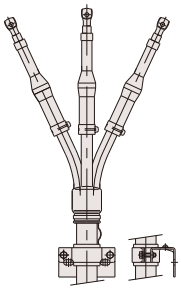

導体公称断面積 (mm²)	型番 屋内 1つ穴	型番 屋内 2つ穴	型番 屋外 1つ穴	型番 屋外 2つ穴	各部の寸法 (mm) A 1つ穴	A 2つ穴	B	d	d1	F	G	H 1つ穴	H 2つ穴
14, 22	T6C1-11	T6C2-11	T6C1-10	T6C2-10	235	240	14.0	6.4	5.5	75	16	545	550
38, 60	T6C1-21	T6C2-21	T6C1-20	T6C2-20	245	250	22.0	8.4	11.0	75	32	555	560
100	T6C1-31	T6C2-31	T6C1-30	T6C2-30	278	285	31.5	11.0	14.0	85	40	588	595

JCAA K1301認定品
（屋外用：JCAA認証 第11006号）

JCAAゴムとう管終端接続部代替品

アイヒット®ニューT6

プレハブ工法

エコケーブル適応品

6600V CVT（CV）及びEM-CET（EM-CE）ケーブル用差込式屋外終端接続部

注）端子圧着仕様 2つ穴

完全
グリースレス！

驚きの挿入性！

テープレスで
短時間作業！

接地線は、
ワンタッチ構造でハンダレス！

用　途

高圧需要家引き込み1号柱向けの屋外終端接続材料でPAS（気中開閉器）用リード線端子と接続可能な2つ穴仕様です。また端子カバー、サドルもキットに付属しています。

※PAS用リード線端子は別途購入して下さい。
※100mm²用の相手側端子は、JCAA D003 TC2-100（圧縮）です。

電気特性

試験項目	性　能
商用周波耐電圧	22kV、60分に耐えること
雷インパルス耐電圧	85kV（正負両極性）　3回に耐えること
部分放電特性	10kVで発生しないか、または、5.5kVで消滅すること
長期課通電	8.5kV、導体温度95～100℃、30回に耐えること
気密	内圧0.05MPa{N/mm²}　1時間で異常のないこと
注水商用周波耐電圧	8.5kVに1分間耐えること
商用周波電圧汚損	汚損状態で（0.06mg/cm²）で8.5kV印加、5回でフラッシオーバが生じないこと
耐トラッキング性	噴霧回数101回においても0.5A以上の電流が流れないかまたは、燃えないこと

※本品はJCAA接続部性能規格（A303屋外）を満足しています。

特　長

- 相色別保護カバーもシリコーンゴムに着色し色落ちがない
- 14～22mm² が共用
- 38～60mm² が共用

施工方法（概略）

1 ケーブル段剥ぎ

2 接地処理（ハンダレス）

3 本体挿入

4 相色別保護カバー取付け

ケーブル段剥ぎ後からの端末処理時間は従来のJCAA C3104と比べ 約**50%**削減！（当社比）

アイヒット®ニューT6（JCAAゴムとう管終端接続部代替品）

CVT（EM-CET）ケーブル用

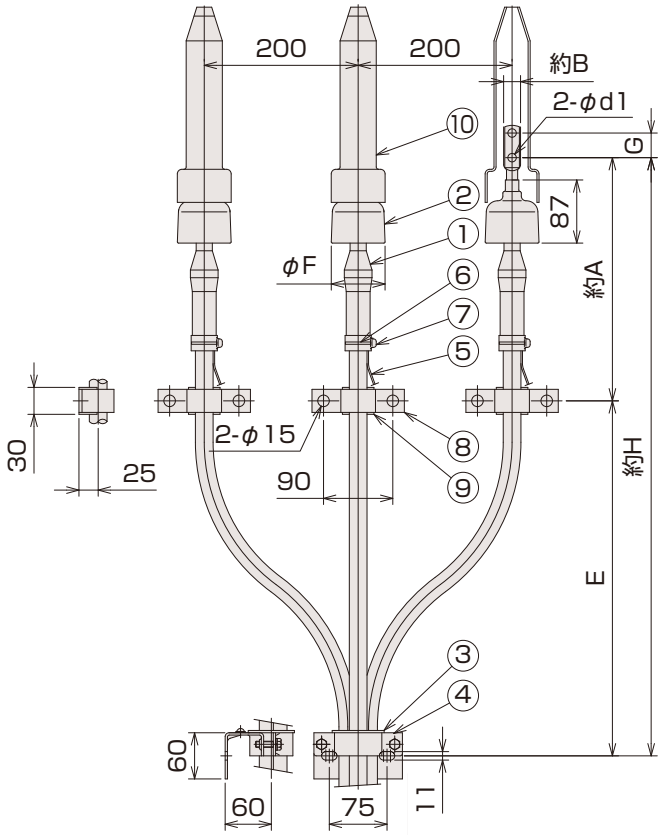

① 端末本体
② 雨覆
③ ゴムスペーサー
④ ブラケット
⑤ 接地線
⑥ 締付バンド
⑦ 相色別保護カバー
⑧ サドル
⑨ ゴムブッシュ
⑩ 端子カバー

導体公称断面積（mm²）	型　番	各部の寸法（mm）						
		A	B	d1	E	F	G	H
14、22	**T6C2-10TH**	305	14.0	5.5	370	75	16	675
38、60	**T6C2-20TH**	315	22.0	11.0	415	75	32	730
100	**T6C2-30TH**	350	31.5	14.0	445	85	40	795

●装柱例

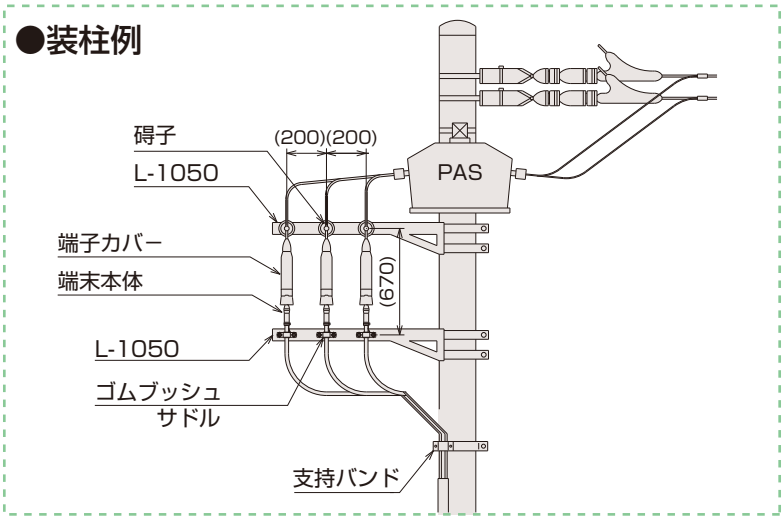

JCAA K1301EM認定品（JCAA認証 第11010号）

アイヒット® PB6

プレハブ工法

エコケーブル適応品

耐火ケーブル対応可

6600V CVT（CV）及びEM-CET（EM-CE）ケーブル用差込式耐塩害用終端接続部

注）端子は圧着仕様

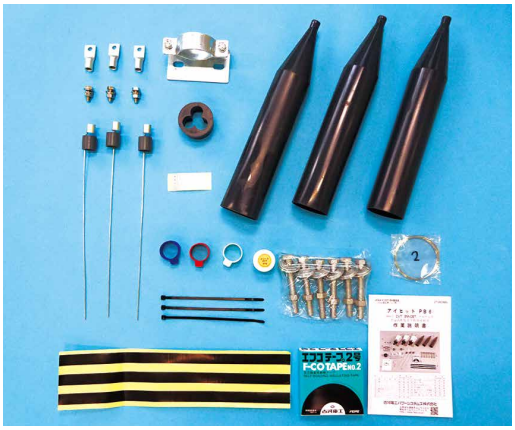

小型軽量で施工性ヨシ！

テープレス、ハンダレスの超簡単施工！

接地線は、ワンタッチ構造でハンダレス！

用　途

超重汚損地区での高圧需要家配電に使用される終端接続材料です。

電気特性

試験項目	性　能
商用周波耐電圧	22kV、60分に耐えること
雷インパルス耐電圧	85kV（正負両極性）　3回に耐えること
部分放電特性	10kVで発生しないか、または5.5kVで消滅すること
長期課通電	8.5kV、導体温度95～100℃、30回に耐えること
気密	内圧0.05MPa{N/mm²}　1時間で異常のないこと
注水商用周波耐電圧	8.5kVに1分間耐えること
商用周波電圧汚損	汚損状態で（0.35mg/cm²）で8.5kV印加、5回でフラッシオーバが生じないこと

※本品はJCAA接続部性能規格（A304耐塩害）を満足しています。

特　長

- 小型軽量なので取り扱いが容易
- 14～22mm² が共用
- 38～60mm² が共用

施工方法（概略）

1 ケーブル段剥ぎ

2 接地処理（ハンダレス）

3 本体挿入

4 相色別保護カバー取付け

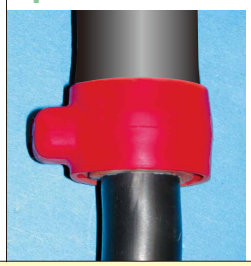

ケーブル段剥ぎ後からの端末処理時間は従来のJCAA C3101と比べ 約40%削減！（当社比）

2つ穴仕様は、25ページをご覧下さい。

アイヒット®PB6

CVT（EM-CET）ケーブル用

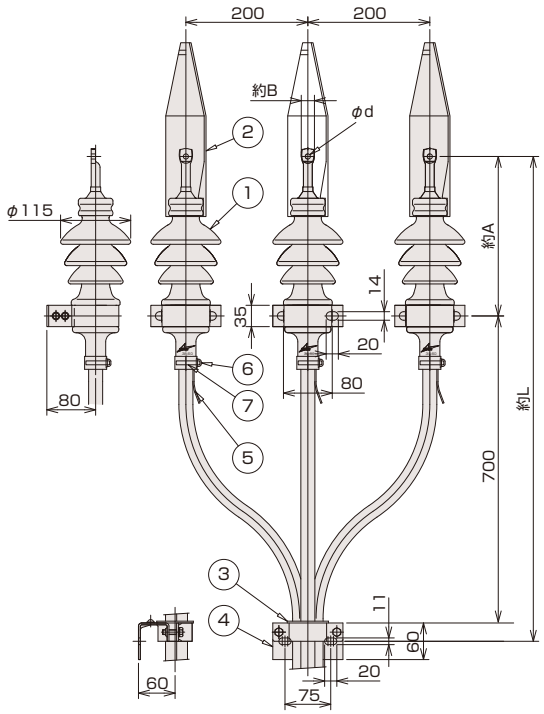

① 端末本体
② 端子カバー
③ ゴムスペーサー
④ ブラケット
⑤ 接地線
⑥ 締付バンド
⑦ 相色別保護カバー

導体公称断面積（mm²）	型 番	各部の寸法（mm）			
		A	B	d	L
14, 22	**PB6C1-1T**	253	14	6.4	983
38, 60	**PB6C1-2T**	262	22	8.4	992
100	**PB6C1-3T**	290	31.5	11.0	1020

ワンポイント
ケーブルサイズ150mm²以上は弊社PBC76（p27）をご参照下さい。

3心CV（EM-CE）ケーブル用

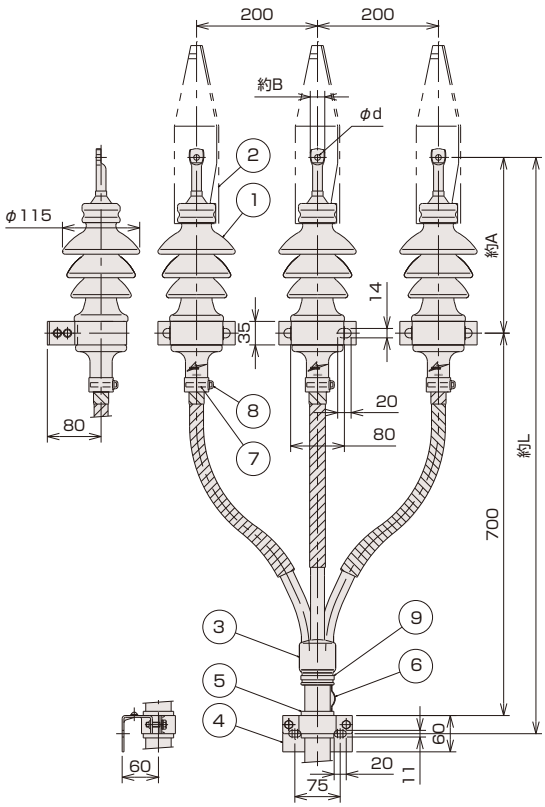

① 端末本体
② 端子カバー
③ 三又分岐管
④ ブラケット
⑤ 含浸黄麻布
⑥ 接地線
⑦ 締付バンド
⑧ 相色別保護カバー
⑨ 締付クランプ

導体公称断面積（mm²）	型 番	各部の寸法（mm）			
		A	B	d	L
14, 22	**PB6C1-1**	253	14	6.4	983
38, 60	**PB6C1-2**	262	22	8.4	992
100	**PB6C1-3**	290	31.5	11.0	1020

JCAA K1301EM認定品
（JCAA認証 第11010号）

JCAA耐塩害終端接続部代替品

アイヒット® PB6

プレハブ工法

エコケーブル適応品

耐火ケーブル対応可

6600V CVT及びEM-CETケーブル用差込式耐塩害用終端接続部

注）端子圧着仕様 2つ穴

業界最軽量で施工性ヨシ！

テープレス、ハンダレスの超簡単施工！

接地線は、ワンタッチ構造でハンダレス！

用　途

高圧需要家引き込み1号柱向けの耐塩害終端接続材料でPAS（気中開閉器）用リード線端子と接続可能な2つ穴端子仕様です。

※PAS用リード線端子は別途購入して下さい。

※100mm²用の相手側端子は、JCAA D003 TC2-100（圧縮）です。

■電気特性

試験項目	性　能
商用周波耐電圧	22kV、60分に耐えること
雷インパルス耐電圧	85kV（正負両極性）　3回に耐えること
部分放電特性	10kVで発生しないか、または5.5kVで消滅すること
長期課通電	8.5kV、導体温度95～100℃、30回に耐えること
気密	内圧0.05MPa{N/mm²}　1時間で異常のないこと
注水商用周波耐電圧	8.5kVに1分間耐えること
商用周波電圧汚損	汚損状態で（0.35mg/cm²）で8.5kV印加、5回でフラッシオーバ生じないこと

※本品はJCAA接続部性能規格（A304耐塩害）を満足しています。

特　長

- 準備時間や火気工具も不要
- 14～22mm²が共用
- 38～60mm²が共用

■施工方法（概略）

1 ケーブル段剥ぎ

2 接地処理（ハンダレス）

3 本体挿入

4 相色別保護カバー

ケーブル段剥ぎ後からの端末処理時間は従来のJCAA C3101と比べ 約**40%**削減！（当社比）

アイヒット®PB6（JCAA耐塩害終端接続部代替品）

CVT（EM-CET）ケーブル用

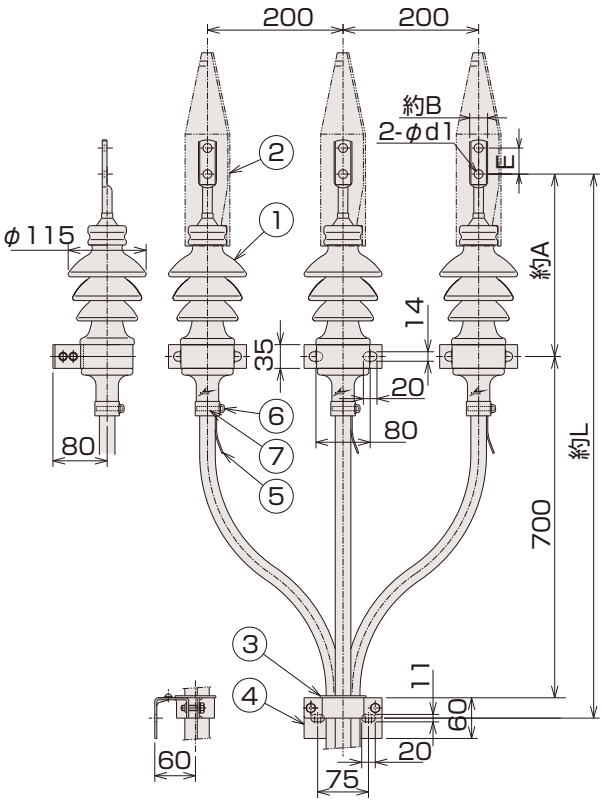

① 端末本体
② 端子カバー
③ ゴムスペーサー
④ ブラケット
⑤ 接地線
⑥ 相色別保護カバー
⑦ 締付バンド

導体公称断面積 (mm²)	型　番	各部の寸法 (mm)				
		A	B	d1	E	L
14、22	**PB6C2-1T**	258	14.0	5.5	16	988
38、60	**PB6C2-2T**	267	22.0	11.0	32	997
100	**PB6C2-3T**	297	31.5	14.0	40	1027

●装柱例

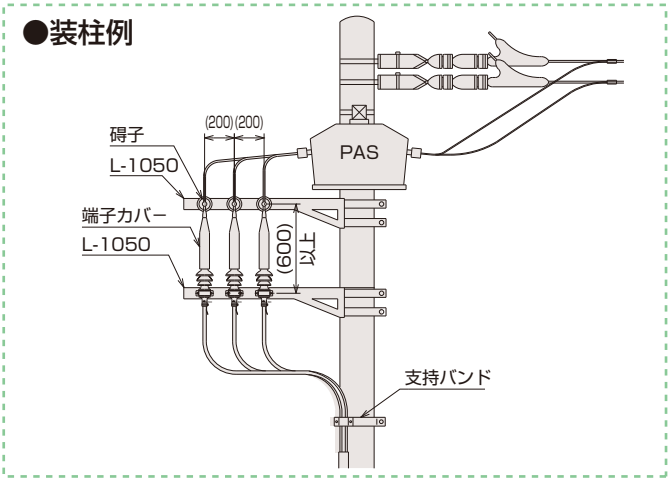

PBC-76

プレハブ工法

耐火ケーブル適応品

エコケーブル対応可

6600V CVT（CV）ケーブル用差込式耐塩害用終端接続部

注）端子圧着仕様 2つ穴

大サイズ（325以下）でも圧着仕様！

差込簡単！セミプレハブ工法！

接地線は、ワンタッチ構造でハンダレス！

用　途

超重汚損地区での高圧需要家配電に使用される終端接続材料です。

■電気特性

試験項目	性　能
商用周波耐電圧	22kV、60分に耐えること
雷インパルス耐電圧	85kV（正負両極性）　3回に耐えること
部分放電特性	10kVで発生しないか、または5.5kVで消滅すること
長期課通電	8.5kV、導体温度95～100℃、30回に耐えること
気密	内圧0.05MPa{N/mm²}　1時間で異常のないこと
注水商用周波耐電圧	8.5kVに1分間耐えること
商用周波電圧汚損	汚損状態で（0.35mg/cm²）で8.5kV印加、5回でフラッシオーバが生じないこと

※本品はJCAA接続部性能規格（A304耐塩害）を満足しています。

特　長

- ●テープ処理が少ない為、短時間作業
- ●個人差のない安定性能
- ●小型軽量なので取り扱いが容易

■施工方法（概略）

1 ケーブル段剥ぎ、防水カバー挿入

2 本体挿入

3 接地処理（ハンダレス）

4 テープ巻き、防水カバー取付け

5 完成

ケーブル段剥ぎ後からの端末処理時間は従来のJCAA C3101と比べ 約**30%**削減！（当社比）

《型番》CVT

導体公称断面積（mm²）	型　番
150	**PBC76-T-150**
200	**PBC76-T-200**
250	**PBC76-T-250**
325	**PBC76-T-325**

《耐火型番》FPT

＜型番＞
PBC76-サイズ-□
└── 型番末尾番号（表中 ABC～UFL）

型番例）古河 EM-FT-8-C-T 38mm²ケーブルの場合
⇨ PBC76-38-GBC

ケーブルメーカー	ケーブル名称	型番末尾番号（注）						
		導体公称断面積（mm²）						
		38	60	100	150	200	250	325
古　河	**EM-FT-8-C-T**	GBC	HCD	LCF	MDG	EEJ	TEK	–
	EM-FT-8-C-T-N	GBC	ACD	KCF	–	–	–	–
住電日立	**EM-FPT（NH）**	GBB	HBD	BCE	CDG	NDJ	EEK	OFL
ﾌｼﾞｸﾗﾀﾞｲﾔ	**NH-FPT**	PBB	QBC	BCE	CDG	NDJ	TEK	OFL
矢　崎	**EM-YF-8PT**	GBC	QBD	RCE	IDG	DDH	EEK	–
昭　和	**NH-PFAK-HV-T**	GBC	QCD	RCF	IDG	SDH	EEJ	UFL
ＳＦＣＣ	**NH-FPT**	PBB	ABC	BCE	IDG	SDH	EEJ	UFL

注　ケーブルメーカーおよびケーブル製造年月により、型番が異なりますのでご注文の際は都度お問合せ下さい。

PBC-76

CVTケーブル用

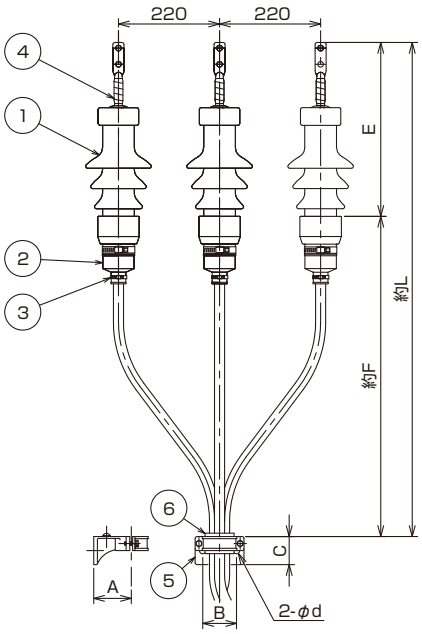

① 端末本体　④ 絶縁テープ（エフコテープ2号）
② 防水カバー　⑤ ブラケット
③ 締付バンド　⑥ ゴムスペーサー

導体公称断面積（mm²）	各部の寸法（mm）							ブラケット部品番号
	A	B	C	d	E	F	L	
150	110	110	80	14	397	740	1137	HD-36
200	110	110	80	14	402	790	1192	HD-36
250	110	110	80	14	407	810	1217	HD-36
325	120	120	90	14	412	825	1237	HD-37

【接続部詳細】

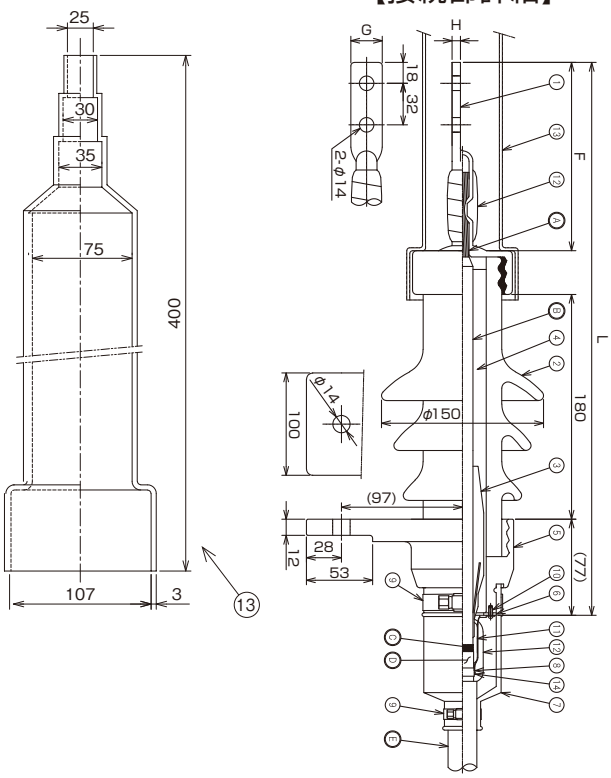

Ⓐ ケーブル導体
Ⓑ ケーブル絶縁体
Ⓒ ケーブル外部半導電層
Ⓓ ケーブルしゃへい銅テープ
Ⓔ ケーブルシース

① 端子　⑧ 接地金具
② 碍管　⑨ 締付バンド
③ ストレスコーン　⑩ ナベ小ネジ
④ 絶縁コンパウンド　⑪ 半導電性融着テープ(Cテープ)
⑤ 下部金具　⑫ 絶縁テープ(エフコテープ2号)
⑥ 流下防止金具　⑬ 端子カバー
⑦ 防水カバー　⑭ すずめっき軟銅線

導体公称断面積（mm²）	各部の寸法（mm）			
	F	G	H	L
150	182	36.5	6	474
200	187	41.3	6	479
250	192	46.2	7	484
325	197	52	8	489

PBC-76

単心詳細図

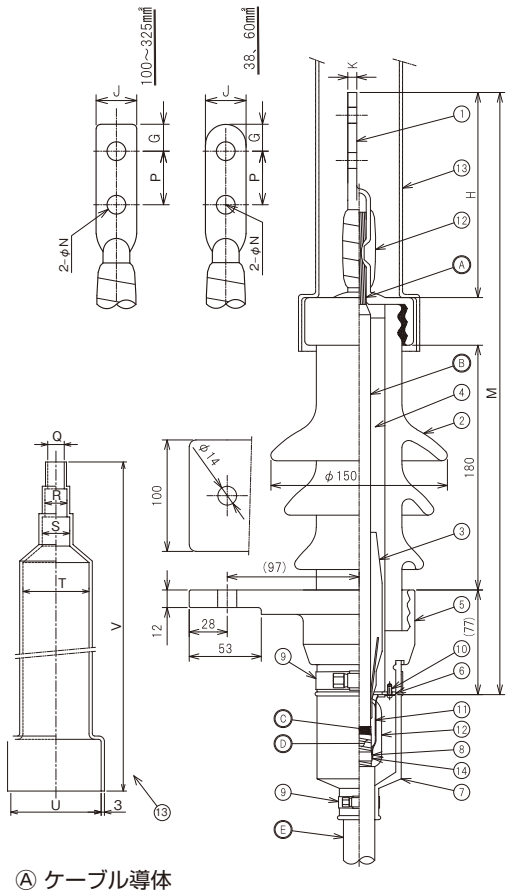

FPTケーブル用

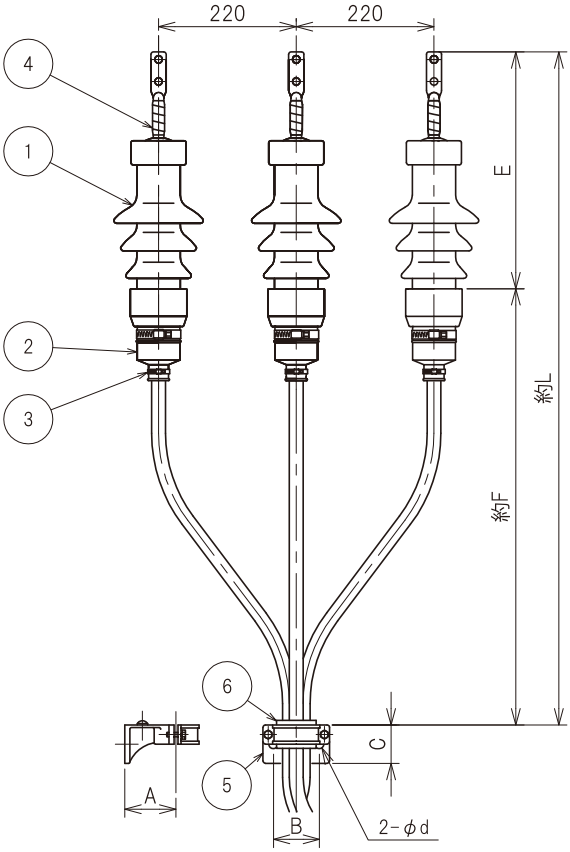

Ⓐ ケーブル導体
Ⓑ ケーブル絶縁体
Ⓒ ケーブル外部半導電層
Ⓓ ケーブルしゃへい銅テープ
Ⓔ ケーブルシース
① 端子
② 碍管
③ ストレスコーン
④ 絶縁コンパウンド
⑤ 下部金具
⑥ 流下防止金具
⑦ 防水カバー
⑧ 接地金具
⑨ 締付バンド
⑩ ナベ小ネジ
⑪ 半導電性融着テープ（Cテープ）
⑫ 絶縁テープ（エフコテープ2号）
⑬ 端子カバー
⑭ すずめっき軟銅体

① 端末本体
② 防水カバー
③ 締付けバンド
④ 絶縁テープ(エフコテープ2号)
⑤ ブラケット
⑥ ゴムスペーサー

種別	導体公称断面積 (mm²)	各部の寸法 (mm)					
		Q	R	S	T	U	V
1	60以下	15	20	25	60	82	320
2	100～325	25	30	35	75	107	400

導体公称断面積 (mm²)	各部の寸法 (mm)						
	P	G	H	J	K	M	N
38	16	8	106	18.5	3.9	398	5.5
60	32	11	129	22	4	421	11
100	32	18	172	31.4	6	464	14
150	32	18	182	36.5	6	474	14
200	32	18	187	41.3	6	479	14
250	32	18	192	46.2	7	484	14
325	32	18	197	52.0	8	489	14

導体公称断面積 (mm²)	型番末尾番号	各部の寸法 (mm)							適用ブラケット型番
		A	B	C	d	E	F	L	
38	PBB, GBB, GBC	90	80	70	14	321	720	1141	HD-35
60	ABC, QBC	90	80	70	14	344	740	1084	HD-35
	ACD, HBD, HCD, QBD, QCD	110	110	80	14	344	740	1084	HD-36
100	BCE, KCF, LCF, RCE, RCF	110	110	80	14	387	780	1167	HD-36
150	CDG, IDG, MDG	110	110	80	14	397	800	1197	HD-36
200	DDH, SDH	110	110	80	14	402	830	1232	HD-36
	EEJ, NDJ	120	120	90	14	402	830	1232	HD-37
250	EEJ, EEK, TEK	120	120	90	14	407	850	1257	HD-37
325	OFL, UFL	140	150	100	18	412	860	1272	HD-38

アイヒット® T-22

プレハブ工法

エコケーブル適応品

22kV CVT（CV）及びEM-CET（EM-CE）ケーブル用 差込式屋内終端接続部

短時間施工、組み立て簡単！

端子一体型のセミプレハブ！

用　途

高圧需要家引き込み用屋内終端接続材料です。

■電気特性

試験項目	性　　能
長期課通電	27kV　導体温度90℃　30回に耐えること
雷インパルス耐電圧	210kV（正負両極性）　3回に耐えること
商用周波耐電圧	34kV　1分間耐えること
部分放電特性	部分放電消滅　16kV以上、 または、34kVにて発生しないこと
商用周波電圧汚損	汚損状態で 23kV 5回 フラッシオーバ しないこと（屋内：0.01mg/cm²）
気　　密	内圧0.05MPa{N/mm²} １時間で異常のないこと

※本品はJCAA接続部性能規格（A501屋内）を満足しています。

特　長

- 高度な技術を要しないので短時間で作業ができます
- 段剥ぎしたケーブルに端末本体を挿入するだけで内部絶縁処理が完了
- 個人差のない安定した特性を発揮します

■施工方法（概略）

1 ケーブル段剥ぎ

2 本体挿入

3 端子部圧縮

4 テープ巻き

ケーブル段剥ぎ後からの端末処理時間は従来のJCAA C5101と比べ 約**20%**削減！（当社比）

アイヒット®T-22

単心ケーブル用

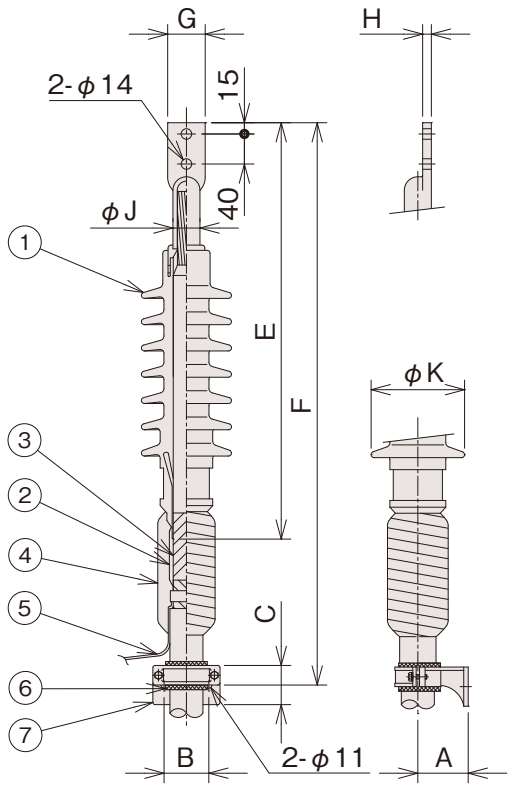

CVTケーブル用

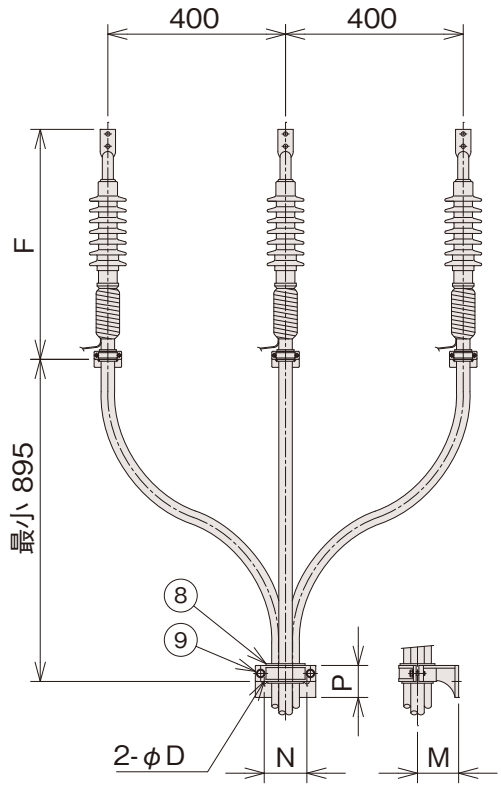

① 端末本体
② 半導電性融着テープ
③ 半導電性テープ（ACP）
④ 絶縁テープ
⑤ ハンダレス接地線
⑥ 含浸黄麻布
⑦ ブラケット
⑧ ゴムスペーサー
⑨ ブラケット

導体公称断面積 (mm²)	型　番		各部の寸法（mm）											
	CVTケーブル用	単心ケーブル用	A	B	C	E	F	G	H	J	K	M	N	P
60	**T22-T-60**	**T22-1-60**	60	55	60	545	790	25	8.5	19	110	110	110	80
100	**T22-T-100**	**T22-1-100**	60	55	60	545	790	31	9.4	23	110	110	110	80
150	**T22-T-150**	**T22-1-150**	60	55	60	545	790	36	9.2	26	110	120	120	90
200	**T22-T-200**	**T22-1-200**	60	55	60	555	800	40	10.0	29	120	120	120	90
250	**T22-T-250**	**T22-1-250**	80	75	70	555	805	45	10.4	32	120	140	150	100
325	**T22-T-325**	**T22-1-325**	80	75	70	555	805	50	11.6	36	120	140	150	100
400	**T22-T-400**	**T22-1-400**	80	75	70	610	860	75	12.0	47	120	140	150	100

アイヒット® ST－22R

プレハブ工法

エコケーブル適応品

22kV CVT（CV）及びEM-CET（EM-CE）ケーブル用 差込式屋内外終端接続部

屋内-中汚損（B301相当）まで対応！

ケーブル敷設状況により逆さ敷設が可能！

端子選択可能！

用　途

屋内から中汚損地区（B-301がい管相当）まで適用可能な終端接続材料です。

■電気特性

試験項目	性　　能
長期課通電	27kV導体温度90℃ 30回に耐えること
雷インパルス耐電圧	210kV (正負両極性) 3回に耐えること
商用周波耐電圧	34kV 1分に耐えること
部分放電特性	部分放電消滅16kV以上、または、34kVにて発生しないこと
注水商用周波耐電圧	注水状態で28kV 1分間に耐えること
商用周波電圧汚損	汚損状態で23kV 5回フラッシオーバーしないこと（屋内：0.01mg/cm² 、屋外：0.03mg/cm²、中汚損： 0.06mg/cm² ）
気密	内圧0.05MPa{N/mm²} 1時間で異常のないこと

※本品はJCAA接続部性能規格（A501屋内、A502屋外）を満足しています。

特　長

- ハンダレス接地工法のため、準備時間や火気工具が不要
- 水平ヒダ形状のため、ケーブル布設状況により逆さ布設が可能
- 本体は耐トラッキング性に優れたシリコーンゴムを採用し、エコ材料でごみも最小限

■施工方法（概略）

1 ケーブル段剥ぎ

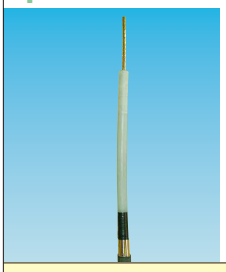

2 本体挿入

3 端末本体先端部ロールオーバー

4 接地線取付け

5 テープ巻き

ケーブル段剥ぎ後からの端末処理時間は従来のJCAA C5101と比べ 約30%削減！（当社比）

アイヒット® ST-22R

単心ケーブル用

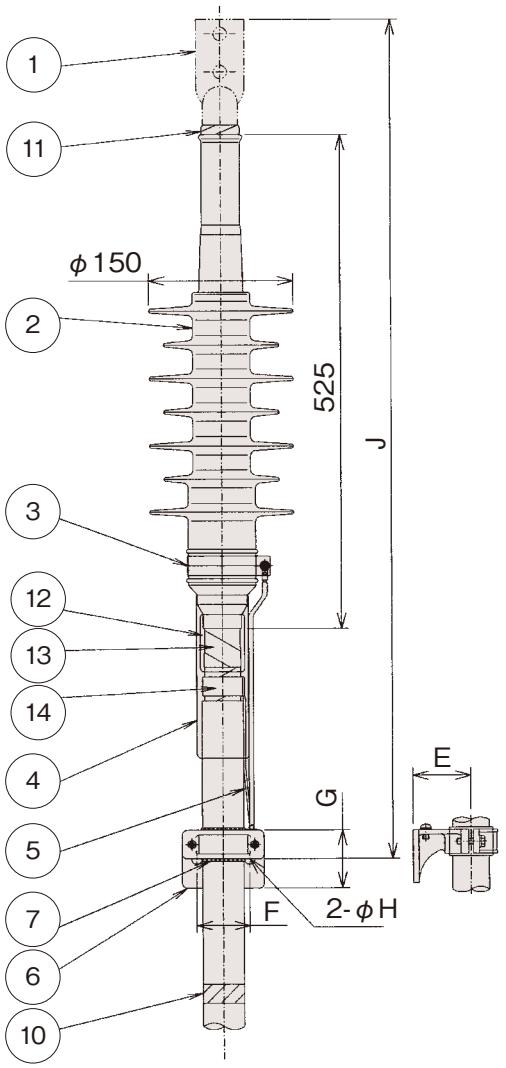

CVTケーブル用

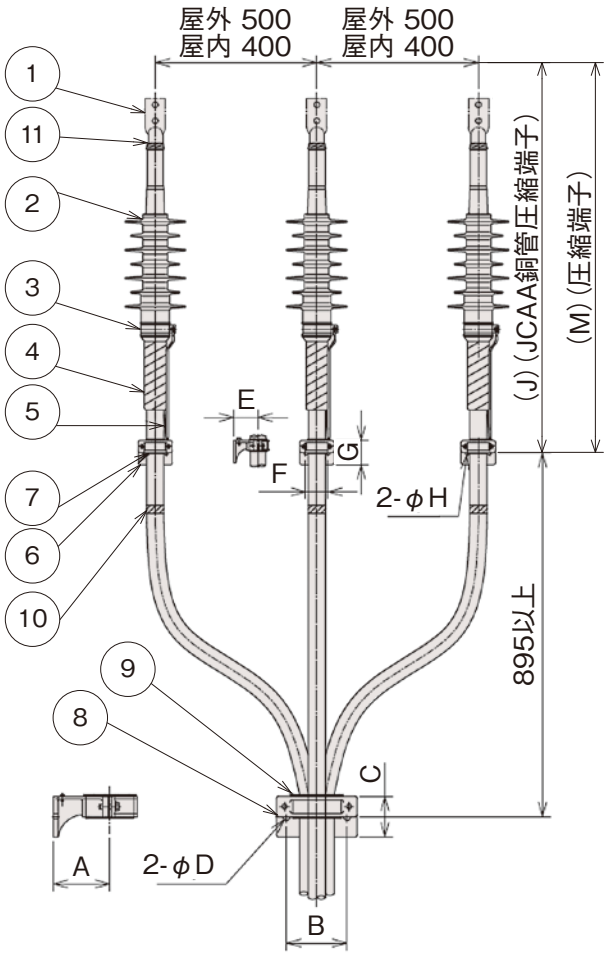

① 端子
② 端末本体
③ カレントコレクタ
④ 絶縁テープ（エコテープ2号）
⑤ 接地金具
⑥ 端末本体用ブラケット
⑦ ゴムシート
⑧ ケーブルブラケット
⑨ ゴムスペーサー
⑩ 相色別テープ
⑪ シーリングテープ
⑫ 半導電性融着テープ（Cテープ）
⑬ ACPテープ
⑭ 接地用スプリング

注1) 端子カバーの付属の有無により型番末尾の※部記号は、
端子カバー付きの場合：「K」
端子カバー無しの場合：「N」となります。
例：ST22RTO-60-TC2−N
（60mm²用端子カバー無し）

注2) 端末本体はシリコーンゴム製のため、使用状況によっては、自立しない可能性が有ります。端子側をブスバーに接続する、リード線側を固定する等の処置を取り、相間および離隔距離を保てるように布設下さい

導体公称断面積(mm²)	型　番（注1）		各部の寸法(mm)									
	JCAA 銅管圧縮端子	圧縮端子	A	B	C	D	E	F	G	H	J	M
60	ST22RTO-60-TC2-※	ST22RTO-60-C2-※	110	110	80	14	60	55	60	11	865	880
100	ST22RTO-100-TC2-※	ST22RTO-100-C2-※	110	110	80	14	60	55	60	11	865	890
150	ST22RTO-150-TC2-※	ST22RTO-150-C2-※	120	120	90	14	60	55	60	11	870	900
200	ST22RTO-200-TC2-※	ST22RTO-200-C2-※	120	120	90	14	60	55	60	11	870	900
250	ST22RTO-250-TC2-※	ST22RTO-250-C2-※	140	150	100	18	80	75	70	11	880	925
325	ST22RTO-325-TC2-※	ST22RTO-325-C2-※ ST22RTO-325-C4-※	140	150	100	18	80	75	70	11	885	930

アイヒット® PB201 シリーズ

プレハブ工法

22kV CVT（CV）ケーブル用差込式終端接続部

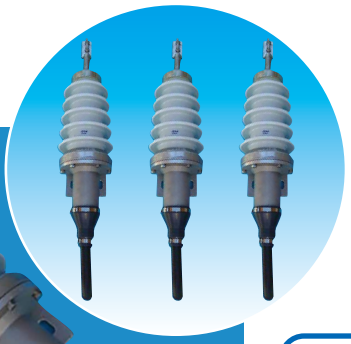

コンパクト
流し込み
作業不要！

使用環境に
合わせて選べる
ラインナップ！

用　途

一般・軽汚損、重汚損、超重汚損地区用（耐塩害地区にも使用できます）まで適用可能な終端接続材料です。

■電気特性

試験項目	性　能		
	PB201一般・軽汚損地区用	PB301 重汚損地区用	PB401 超重汚損地区用
長期課通電	27kV 導体温度90℃ 30回に耐えること		
雷インパルス耐電圧	210kV（正負両極性） 3回に耐えること		
商用周波耐電圧	34kV 1分間に耐えること		
部分放電特性	部分放電消滅 16kV以上または、34kVにて発生しないこと		
商用周波電圧汚損	汚損状態で 23kV 5回 フラッシオーバが生じないこと B201：0.03mg/cm²（軽汚損） B301：0.12mg/cm²（重汚損） B401：0.35mg/cm²（超重汚損）		
注水商用周波耐電圧	注水状態で 28kVに1分間耐え、フラッシオーバが生じないこと		
気密	内圧0.2MPa{N/mm²} 1時間で異常のないこと		
汚損閃絡	0.03mg/cm²で23kV以上	0.12mg/cm²で23kV以上	0.35mg/cm²で23kV以上

※本品はJCAA接続部性能規格（A501、A502）を満足しています。

特　長

- プレハブ式なので部品数が少なく組立てが簡単
- 個人差のない安定性能
- 段剥ぎしたケーブルに碍管を挿入するだけで内部絶縁処理が完了
- 碍管挿入後、絶縁コンパウンドの注入など必要ありません

■施工方法（概略）

1 ケーブル段剥ぎ

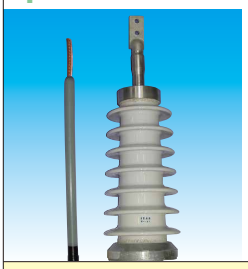

2 ケーブルヘッドの挿入

3 テープ巻き

4 保護金具取付け

ケーブル段剥ぎ後からの端末処理時間は従来のJCAA C5103と比べ 約**60%**削減！（当社比）

アイヒットPB201 一般・軽汚損地区用

単心ケーブル用

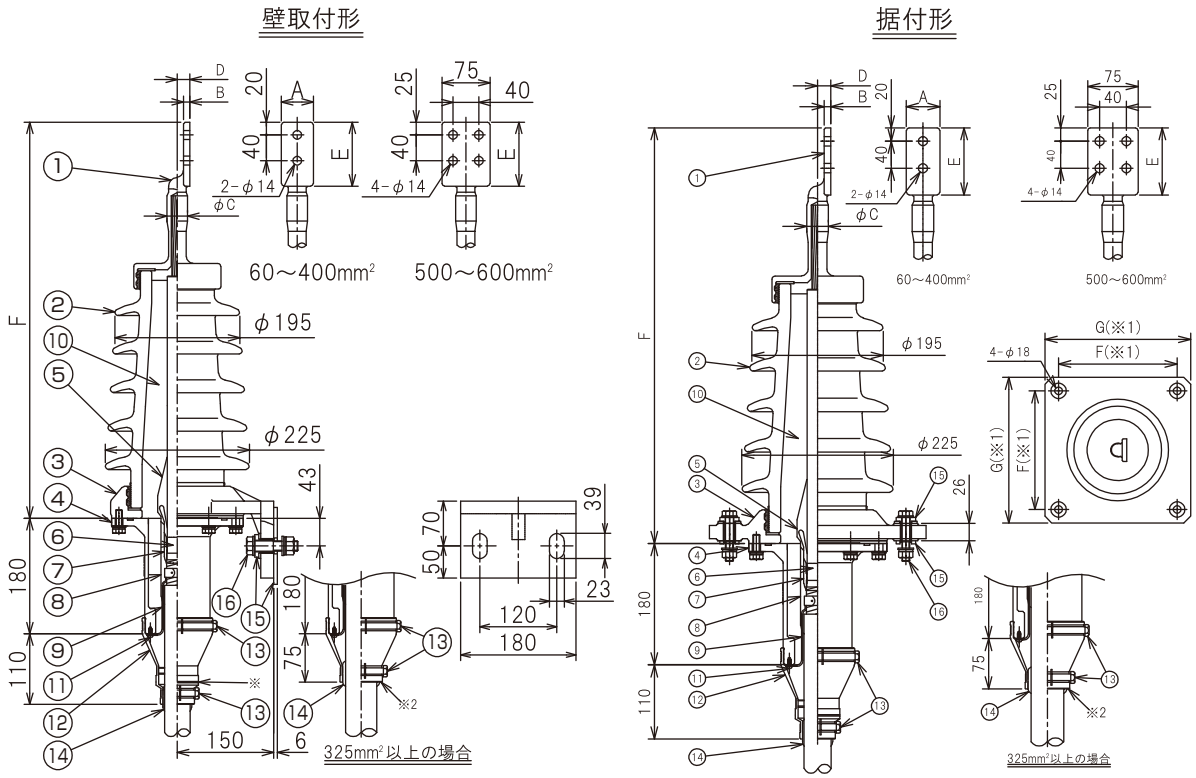

※1）標準仕様 JCAA規格取付ピッチ型：F＝262mm、G＝322mm 指定のない場合は標準仕様となります。
（特殊縮小型：F＝240mm、G＝300mm ご希望の際は注文要指定）

① 上部端子
② 碍管（B201、B301、B401）
③ 下部金具
④ ケーブル保護金具
⑤ モールドストレスコーン
⑥ ACPテープ
⑦ 半導電性融着テープ（Cテープ）
⑧ 絶縁テープ（エフコテープ2号）
⑨ 接地金具
⑩ 絶縁コンパウンド
⑪ 接地端子
⑫ 防水カバー
⑬ 締付けバンド
⑭ 防水テープ（バルコテープ）
⑮ 絶縁板
⑯ 取付ボルト
壁取付仕様：M16×70
据 付 仕 様：M12×70

注）325mm²以上の場合※2部で防水カバーを切断して下さい。

サイズ (mm²)	型　番		各部の寸法（mm）						六角ダイス対角寸法 (mm)
	壁取付形	据付形	A	B	C	D	E	F	
60	PB201S-60-A-C2	PB201S-60-B-C2	40	6	19	11	100	593	19
100	PB201S-100-A-C2	PB201S-100-B-C2	50	8	23	13	100	603	23
150	PB201S-150-A-C2	PB201S-150-B-C2	50	10	29	16	100	608	29
200	PB201S-200-A-C2	PB201S-200-B-C2	50	10	32	19.5	100	618	32
250	PB201S-250-A-C2	PB201S-250-B-C2	50	10	38	20.5	110	655	38
325	PB201S-325-A-C2	PB201S-325-B-C2	50	10	42	23	110	655	42
400	PB201S-400-A-C2	PB201S-400-B-C2	50	12	47	25.5	110	665	47
500	PB201S-500-A-C4	PB201S-500-B-C4	–	12	47	28.0	115	688	47
600	PB201S-600-A-C4	PB201S-600-B-C4	–	12	51	28.0	115	688	51

アイヒットPB301®

アイヒットPB301 重汚損地区用

単心ケーブル用

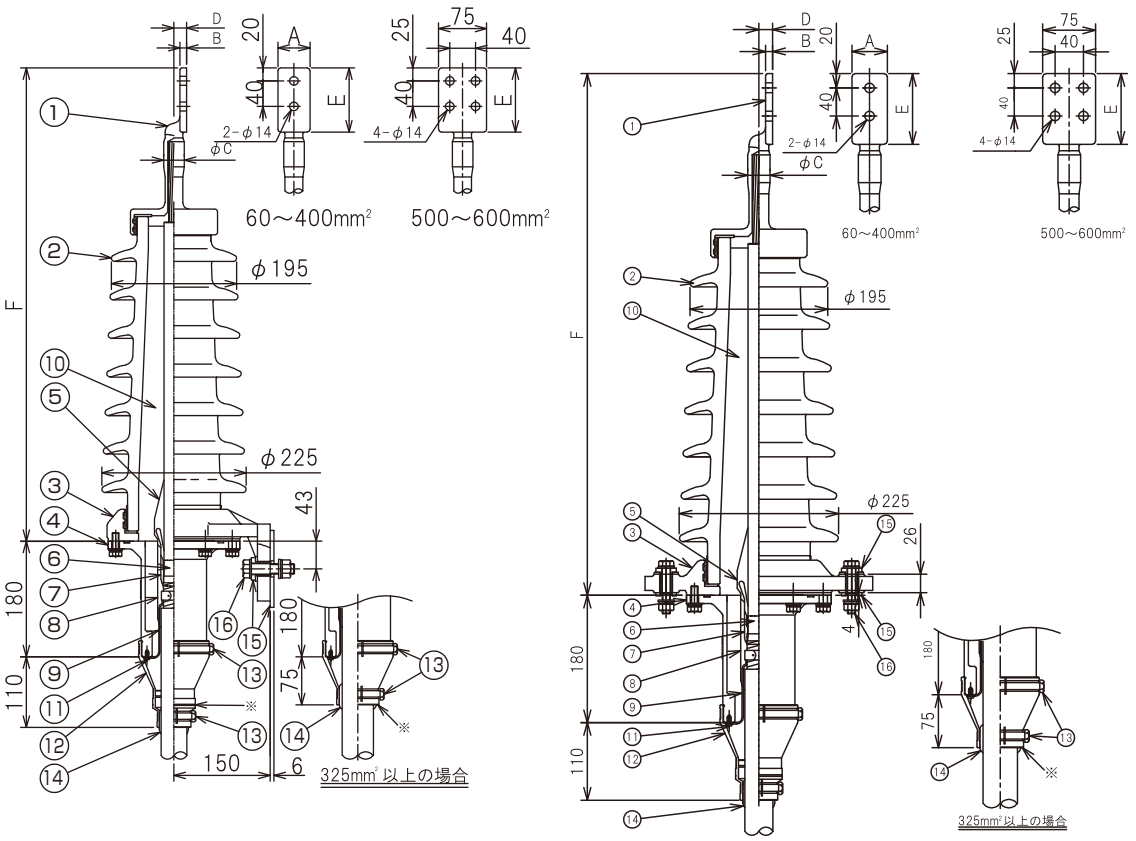

※1）標準仕様 JCAA規格取付ピッチ型：F＝262mm、G＝322mm 指定のない場合は標準仕様となります。
（特殊縮小型：F＝240mm、G＝300mm ご希望の際は注文要指定）

① 上部端子
② 碍管（B201、B301、B401）
③ 下部金具
④ ケーブル保護金具
⑤ モールドストレスコーン
⑥ ACPテープ
⑦ 半導電性融着テープ（Cテープ）
⑧ 絶縁テープ（エフコテープ2号）
⑨ 接地金具
⑩ 絶縁コンパウンド
⑪ 接地端子
⑫ 防水カバー
⑬ 締付けバンド
⑭ 防水テープ（バルコテープ）
⑮ 絶縁板
⑯ 取付ボルト
壁取付仕様：M16×70
据 付 仕 様：M12×70

注）325mm²以上の場合※2部で防水カバーを切断して下さい。

サイズ (mm²)	型　番		各部の寸法（mm）						六角ダイス対角寸法 (mm)
	壁取付形	据付形	A	B	C	D	E	F	
60	PB301S-60-A-C2	PB301S-60-B-C2	40	6	19	11	100	713	19
100	PB301S-100-A-C2	PB301S-100-B-C2	50	8	23	13	100	723	23
150	PB301S-150-A-C2	PB301S-150-B-C2	50	10	29	16	100	728	29
200	PB301S-200-A-C2	PB301S-200-B-C2	50	10	32	19.5	100	738	32
250	PB301S-250-A-C2	PB301S-250-B-C2	50	10	38	20.5	110	775	38
325	PB301S-325-A-C2	PB301S-325-B-C2	50	10	42	23	110	775	42
400	PB301S-400-A-C2	PB301S-400-B-C2	50	12	47	25.5	110	785	47
500	PB301S-500-A-C4	PB301S-500-B-C4	–	12	47	28.0	115	808	47
600	PB301S-600-A-C4	PB301S-600-B-C4	–	12	51	28.0	115	808	51

アイヒットPB401 超重損地区用

単心ケーブル用

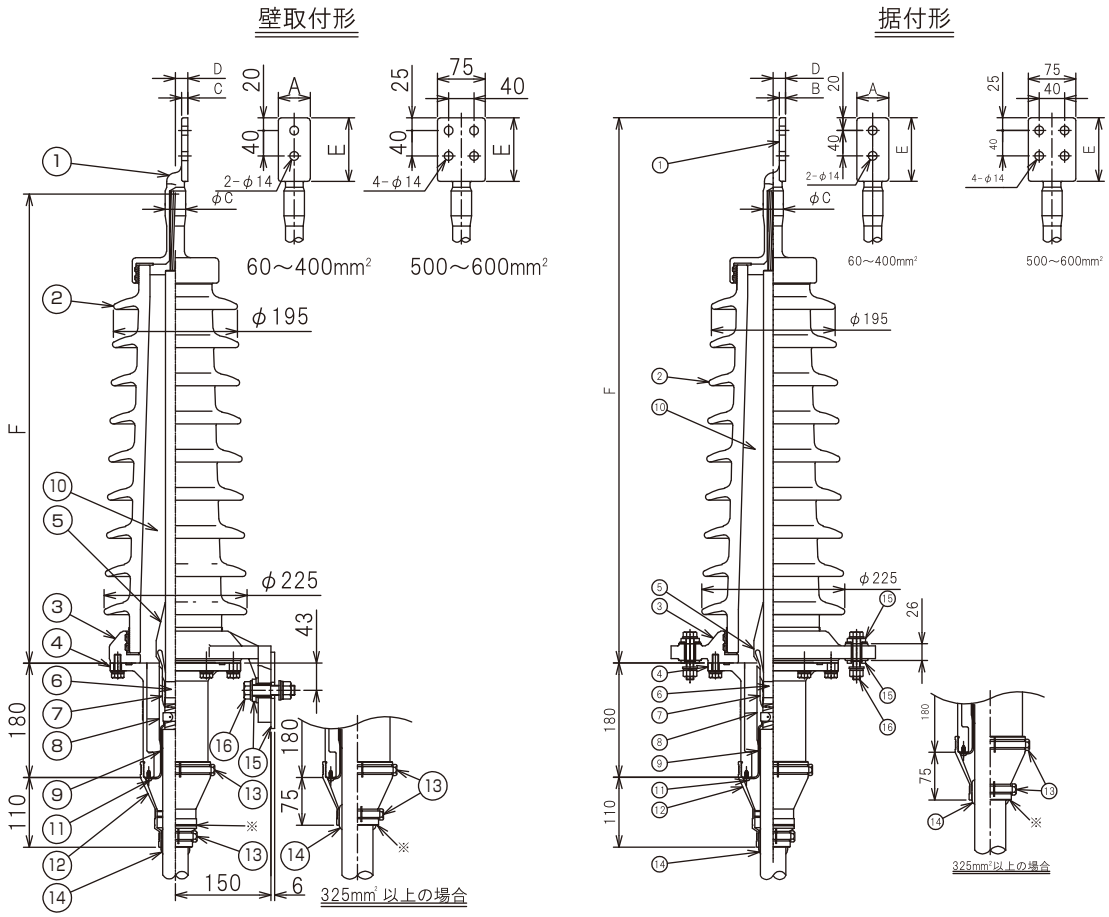

※1）標準仕様 JCAA規格取付ピッチ型：F＝262mm、G＝322mm 指定のない場合は標準仕様となります。
（特殊縮小型：F＝240mm、G＝300mm ご希望の際は注文要指定）

① 上部端子
② 碍管（B201、B301、B401）
③ 下部金具
④ ケーブル保護金具
⑤ モールドストレスコーン
⑥ ACPテープ
⑦ 半導電性融着テープ（Cテープ）
⑧ 絶縁テープ（エフコテープ2号）
⑨ 接地金具
⑩ 絶縁コンパウンド
⑪ 接地端子
⑫ 防水カバー
⑬ 締付けバンド
⑭ 防水テープ（バルコテープ）
⑮ 絶縁板
⑯ 取付ボルト
壁取付仕様：M16×70
据 付 仕 様：M12×70

注）325mm²以上の場合※2部で防水カバーを切断して下さい。

サイズ (mm²)	型　番		各部の寸法（mm）						六角ダイス対角寸法 (mm)
	壁取付形	据付形	A	B	C	D	E	F	
60	PB401S-60-A-C2	PB401S-60-B-C2	40	6	19	11	100	833	19
100	PB401S-100-A-C2	PB401S-100-B-C2	50	8	23	13	100	843	23
150	PB401S-150-A-C2	PB401S-150-B-C2	50	10	29	16	100	848	29
200	PB401S-200-A-C2	PB401S-200-B-C2	50	10	32	19.5	100	858	32
250	PB401S-250-A-C2	PB401S-250-B-C2	50	10	38	20.5	110	895	38
325	PB401S-325-A-C2	PB401S-325-B-C2	50	10	42	23	110	895	42
400	PB401S-400-A-C2	PB401S-400-B-C2	50	12	47	25.5	110	905	47
500	PB401S-500-A-C4	PB401S-500-B-C4	–	12	47	28.0	115	928	47
600	PB401S-600-A-C4	PB401S-600-B-C4	–	12	51	28.0	115	928	51

アイヒット® PB201シリーズ

アイヒットPB201シリーズ

CVTケーブル用

壁取付形

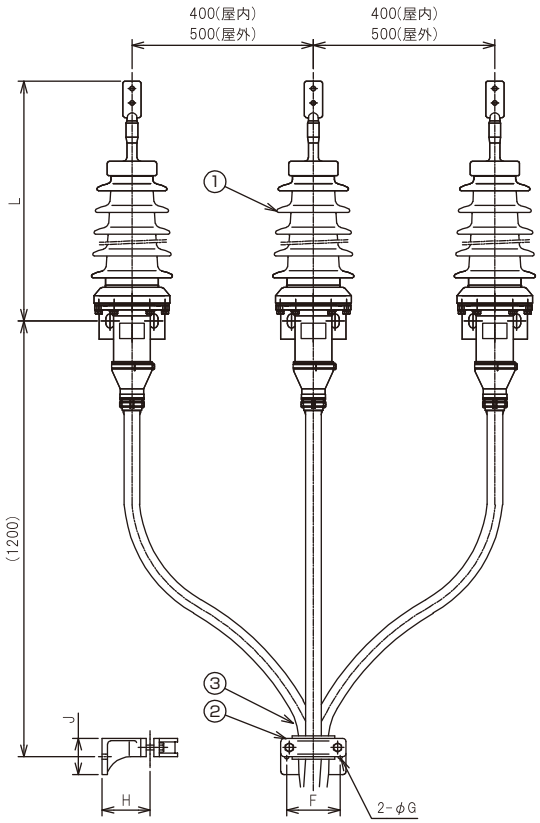

据付形

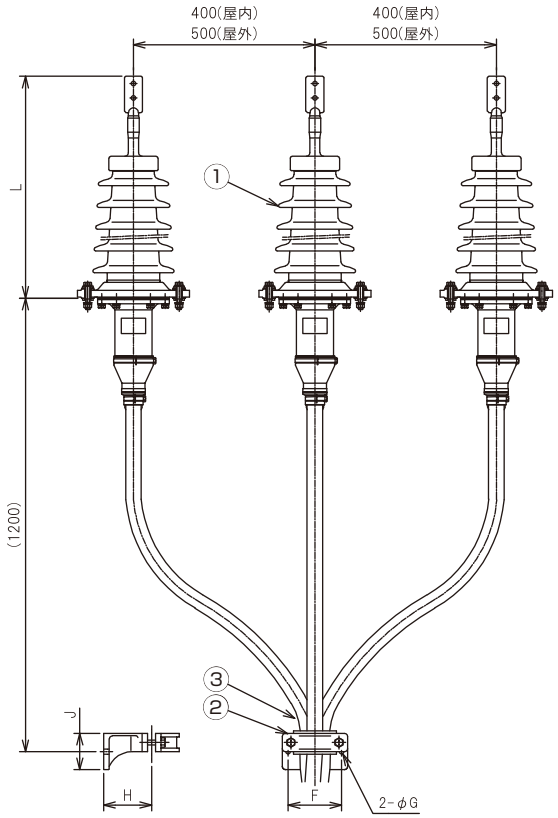

① 端末本体
② ケーブルブラケット
③ ゴムスペーサー

サイズ (mm²)	型　番			各部の寸法（mm）									
				F	G	H	J	L（壁取付型）			L（据付型）		
	B201	B301	B401					B201	B301	B401	B201	B301	B401
60	PB201T-60-※-C2	PB301T-60-※-C2	PB401T-60-※-C2	110	14	110	80	636	756	876	593	713	833
100	PB201T-100-※-C2	PB301T-100-※-C2	PB401T-100-※-C2	110	14	110	80	646	766	886	603	723	843
150	PB201T-150-※-C2	PB301T-150-※-C2	PB401T-150-※-C2	120	14	120	90	651	771	891	608	728	848
200	PB201T-200-※-C2	PB301T-200-※-C2	PB401T-200-※-C2	120	14	120	90	651	781	901	618	738	858
250	PB201T-250-※-C2	PB301T-250-※-C2	PB401T-250-※-C2	150	18	140	100	698	818	938	655	775	895
325	PB201T-325-※-C2	PB301T-325-※-C2	PB401T-325-※-C2	150	18	140	100	698	818	938	655	775	895
400	PB201T-400-※-C2	PB301T-400-※-C2	PB401T-400-※-C2	150	18	140	100	708	828	948	665	785	905
500	PB201T-500-※-C4	PB301T-500-※-C4	PB401T-500-※-C4	150	18	140	100	731	851	971	688	808	928
600	PB201T-600-※-C4	PB301T-600-※-C4	PB401T-600-※-C4	170	18	150	100	731	851	971	688	808	928

型番の※部は壁取付形の場合「A」、据付形の場合「B」となります。（例　アイヒットPB201壁取付型60mm²の場合：PB201T-60-A-C2）

memo

アイヒット® ST-33R

エコケーブル適応品

33kV 架橋ポリエチレン絶縁電力ケーブル用差込式および常温収縮式耐塩害終端接続部

常温収縮＋差込式によるハイブリッド工法！

屋内-超重汚損（B-854相当）まで対応！

用　途

屋内から超重汚損（B-854がい管相当）まで適用可能な終端接続材料です。

■電気特性

試験項目	性　　能
商用周波耐電圧	86kV 連続3時間耐えること
雷インパルス耐電圧	305kV（負極性）　3回に耐えること
商用周波電圧部分放電	26kVで10pC以下（長期課通電試験後は50pC以下）のこと
長期課通電	40kV　導体温度90℃　30回に耐えること
気密	内圧0.05MPa{N/mm^2}　1時間で異常のないこと
直流耐電圧	95kV（負極性）、1時間〔長期課通電試験後は87kV（負極性）、10分間〕に耐えること
注水閃絡	63kV以上のこと
汚損閃絡	重汚損：0.35mg/cm^2 で34.5kV以上のこと

特　長

- スリップオン+常温収縮タイプのハイブリッド工法
- 端子の選択が可能
- 超重汚損（0.35mg/cm^{2}以下）対応可能

■施工方法（概略）

1 ケーブル段剥ぎ

2 接地処理（ハンダレス）

3 本体挿入（スリップオン）

4 モジュール部取付け（常温収縮）

5 完成

アイヒットST-33R®

単心詳細図

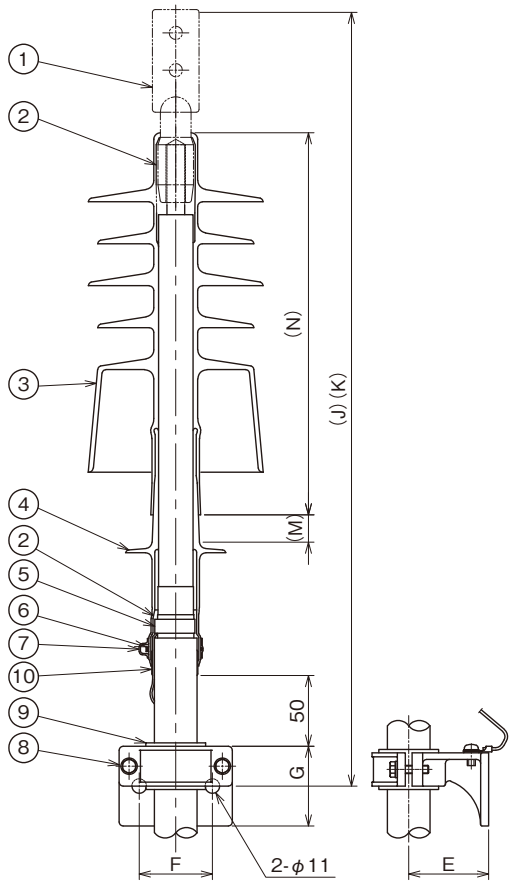

① 圧縮端子
② 絶縁テープ(エフコテープ2号)
③ 常温収縮式端末本体上部
④ 差込式端末本体下部
⑤ 接地金具
⑥ 締付バンド
⑦ 相色別保護カバー
⑧ ブラケット
⑨ 含浸黄麻布
⑩ カレントコレクタ

CVTケーブル用

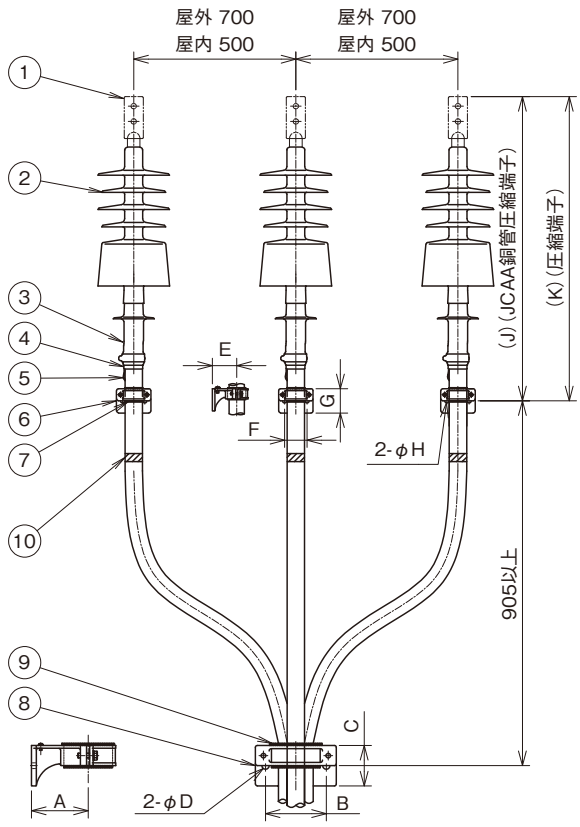

① 圧縮端子
② 常温収縮式端末本体上部
③ 差込式端末本体下部
④ カレントコレクタ
⑤ 接地金具
⑥ 端末本体用ブラケット
⑦ 含浸黄麻布
⑧ ケーブルブラケット
⑨ ゴムスペーサー
⑩ 相色別テープ

注1) 適用汚損区分0.35mg/cm 以下
注2) 本図は単心の詳細図になります。
但し、販売はトリプレックス用のみとなり、単心用の販売は行っておりませんので、ご注意ください。
注3) 端子カバーの付属の有無により型番末尾の※部記号は、
端子カバー付きの場合：「K」
端子カバー無しの場合：「N」となります。
例：ST33TRO-60-TC2−N
(60mm²用端子カバー無し)
注4) 端末本体はシリコーンゴム製のため、使用状況によっては、自立しない可能性が有ります。端子側をブスバーに接続する、リード線側を固定する等の処置を取り、相間および離隔距離を保てるように布設下さい

導体公称断面積(mm²)	各部の寸法(mm)		六角ダイス対角寸法(mm)	
	M	N	JCAA銅管圧縮端子	圧縮端子
60	20	420	19	19
100	20	420	23	23
150	20	410	26	29
200	30	410	29	32
250	30	410	32	38

導体公称断面積(mm²)	型　番（注3）		各部の寸法(mm)									
	JCAA銅管圧縮端子	圧縮端子	A	B	C	D	E	F	G	H	J	K
60	ST33RTO-60-TC2-※	ST33RTO-60-C2-※	110	110	80	14	60	55	60	11	875	880
100	ST33RTO-100-TC2-※	ST33RTO-100-C2-※	120	120	90	14	60	55	60	11	875	885
150	ST33RTO-150-TC2-※	ST33RTO-150-C2-※	140	150	100	18	80	75	70	11	890	910
200	ST33RTO-200-TC2-※	ST33RTO-200-C2-※	140	150	100	18	80	75	70	11	895	915
250	ST33RTO-250-TC2-※	ST33RTO-250-C2-※	140	150	100	18	80	75	70	11	895	930

memo

FURUKAWA ELECTRIC POWER SYSTEMS CO., LTD.

直線・分岐接続材料

600V

p47 - p48

アイラップ®

p49

アイラップ®
（大サイズ分岐用）

p50

アイラップ®
（2心、3心ケーブル用）

p51 - p52

アイラップ®
（2本分岐用）

p53

アイラップ®
多分岐

p54

アイラップ®ミニ

p55 - p56

耐火ケーブル用
アイラップ®

p57

耐火ケーブル用
アイラップ®
（2心、3心ケーブル用）

6600V

p59 - p60

アイヒッド®
ニューJN6

p61

アイヒッド®ニューJN6
縮小型保護箱仕様

p62 – p64

アイヒッド®ニューJN6
FRP保護箱仕様

p65 – p68

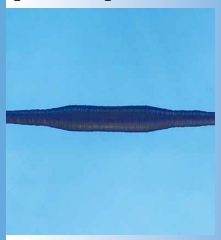

CSNJシリーズ

p69 - p70

アイヒッド® Jh6

アイラップ®シリーズ一覧表

1998年発売からのロングセラー商品！

カバーを巻くだけで即通電可能！

品名		型番	導体公称断面積・コネクターサイズ
p47 - p48	単心・トリプレックスケーブル用 **直線接続部**	1−1	5.5〜22mm²
		1−2	38〜100mm²
		1−3	150〜325mm²
	単心・トリプレックスケーブル用 **分岐接続部**	3−1	コネクターサイズT−154以下
		3−2	コネクターサイズT−365以下
		3−3	コネクターサイズT−450〜T−700
p50	**2心、3心**ケーブル用 直線接続部	2−1	3.5〜8mm²
		2−2	14〜38mm²
p51 - p52 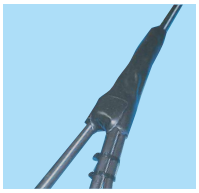	単心・トリプレックスケーブル用 **2本分岐**接続部	S−1	コネクターサイズT−16〜T−76
		S−2	コネクターサイズT−98〜T−365
p53	単心・トリプレックスケーブル用 **多分岐**接続部	S−3	コネクターサイズT−76〜T−365
p54	単心・トリプレックスケーブル用 **重ね合わせ**接続部	ミニ	22mm²以下
			スリーブサイズP60以下
			コネクターサイズT−44以下

シート巻くだけなので、
僕でも簡単施工だっぴ！

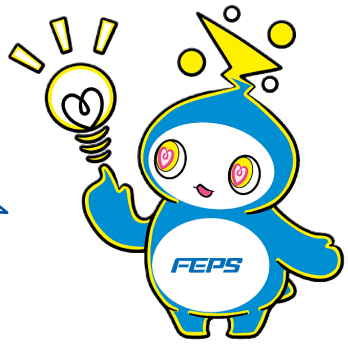

耐火アイラップ®シリーズ一覧表

耐火認定品も豊富な品を取り揃えております！

品名		型番	導体公称断面積・コネクターサイズ
p55 - p56	**耐火**単心・トリプレックスケーブル用 **直線接続部**	FP−1−1	14、22mm²
		FP−1−2	38〜100mm²
		FP−1−3	150〜325mm²
	耐火単心・トリプレックスケーブル用 **分岐接続部**	FP−3−1	コネクターサイズT−154以下
		FP−3−2	コネクターサイズT−365以下
p57	**耐火2心、3心**ケーブル用 直線接続部	FP−2−1	3.5〜8mm²
		FP−2−2	14〜38mm²

アイラップ®選定事項

■幹線「切断」「引き通し」の接続方法について

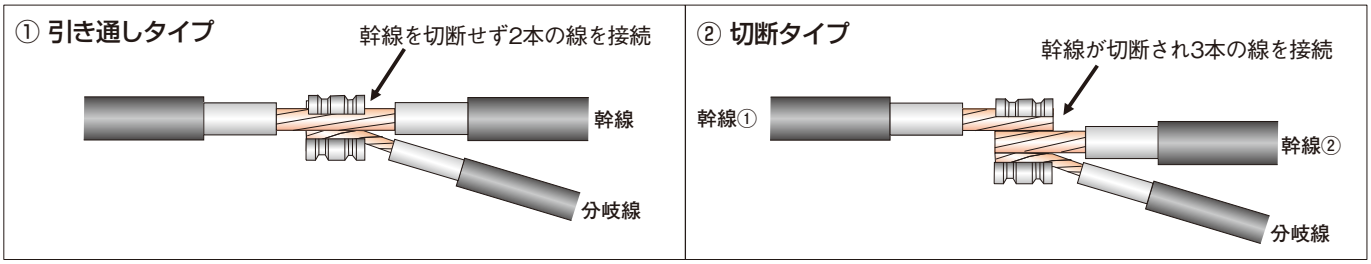

直線接続品 JCAA認定品（JCAA認証 第00226号）

アイラップ®

プレハブ工法

エコケーブル適応品

600V 電力ケーブル（トリプレックス）用直線接続及び分岐接続処理材料

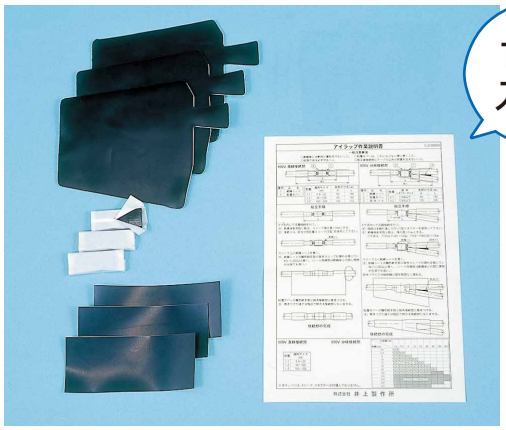

用　途

工場、病院、大型ショッピングセンター等のケーブルラック上及び屋内外での施工に適します。
低圧ケーブルの直線接続及び分岐接続。

■電気特性

試験項目	性　　能
商用周波耐電圧	3.5kV 10分間（通電温度上昇後は、1.0kV 10分間）異常無し
通電温度上昇	105℃　3時間　3回で異常無し
気　　密	外圧0.1MPa{N/mm²}　1時間で異常のないこと

※接続用B形圧着スリーブ、コネクターは材料に付属されていません。
※本品は多心ケーブルには使用出来ません。
※分岐接続選定表は幹線引通しになっています。
　幹線を切断して接続される場合は合計断面積が適応コネクターサイズ内に入っていることを御確認下さい。
※防水等級（JIS C 0920）：IPX 8相当（直線接続部は水没環境下でのご使用は製品の耐用年数が短くなります。分岐接続部は常時冠水には対応しておりません。）

特　長

- カバーを巻くだけで短時間作業
- 個人差のない安定性能
- レジン工法と異なり、硬化時間を待たなくても即通電可能
- 水深10m 1時間に耐える

■直線選定表

導体公称断面積（mm²）	型 番
5.5 ～ 22	1-1
38 ～100	1-2
150 ～325	1-3

■分岐選定表

幹線＼分岐	3.5	5.5	8	14	22	38	60	100	150
3.5	T-11								
5.5	T-11	T-11							
8	T-16	T-16	T-16						
14	T-20	T-20	T-26	T-44					
22	T-26	T-44	T-44	T-44	T-44				
38	T-44	T-44	T-60	T-60	T-60	T-76			
60	T-76	T-76	T-76	T-76	T-98	T-98	T-122		
100	T-122	T-122	T-122	T-122	T-122	T-154	T-190	T-240	
150	T-154	T-190	T-190	T-190	T-190	T-190	T-240	T-288	T-365
200	T-240	T-240	T-240	T-240	T-240	T-240	T-288	T-365	T-365
250	T-288	T-288	T-288	T-288	T-288	T-288	T-365	T-365	
325	T-365	T-365	T-365	T-365	T-365	T-365			

3-1（コネクターサイズ T-154以下）

3-2（コネクターサイズ T-365以下）

■施工方法（概略）

1 ケーブル段剥ぎ

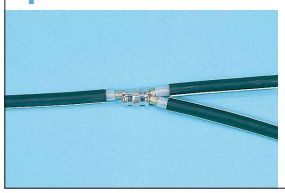

2 絶縁シート、防水パテ装着

3 粘着カバー巻き

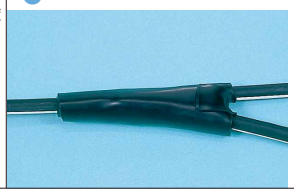

■動画で見る使い方

アイラップ®（1組で3相分入ってます）

組立手順

[600V直線接続部]

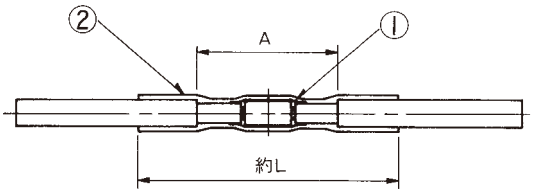

① 絶縁シート
② 粘着カバー

導体公称断面積 (mm²)	型 番	各部の寸法(mm)	
		A	L
5.5 ～ 22	1-1	60	140
38 ～100	1-2	80	160
150 ～325	1-3	130	210

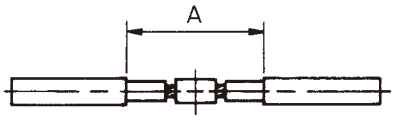

A寸法内にて圧着接続を行う。

注) 導体はぎ取り長は挿入長+5mmとする。
注) 接続には突合せ用圧着スリーブ(B形)を使用のこと。

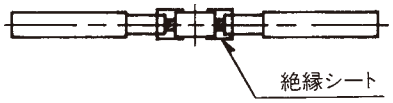

スリーブ上に絶縁シートを巻く。

注) 絶縁シートの離形紙を剥がしスリーブ上にていねいに全部巻き付ける。

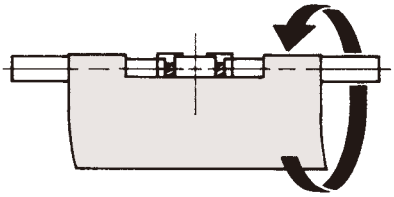

粘着カバーの離形紙を取り除き接続部に巻きつける。

注) 巻きつけた後十分指圧で押さえ接続部になじませる

[600V分岐接続部]

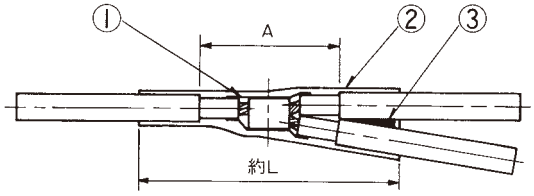

① 絶縁シート
② 粘着カバー
③ 防水パテ

コネクターサイズ	型 番	各部の寸法(mm)	
		A	L
T154以下	3-1	60	150
T190～T365	3-2	120	205

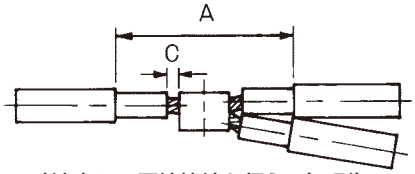

A寸法内にて圧縮接続を行う。(C形)

注) 接続は本線引通しで行いC形（T形）コネクターを使用のこと。
注) 絶縁体はぎ取り長は挿入長+Cmmとする。
C= T154以下は10mm
T190-T365は15mm

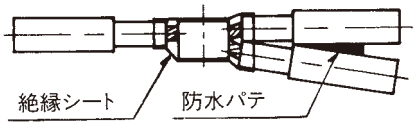

コネクター上に絶縁シートを巻く。

注) 絶縁シートの離形紙を剥がしコネクター上にていねいに全部巻き付ける。

防水パテにて分岐側線心間を隙間なくうめる。

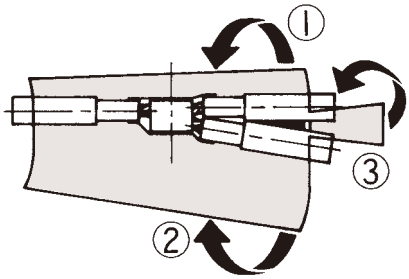

粘着カバーの離形紙を取り除き接続部に巻きつける。

注) 巻きつけた後十分指圧で押さえ接続部になじませる。

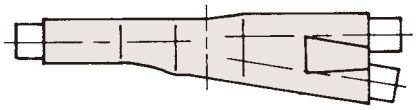

アイラップ®大サイズ

プレハブ工法

エコケーブル適応品

600V 単心 CVT電力ケーブル用分岐接続処理材料（T−450〜T−700に対応）

1組で3相入ってます

用　途

屋外はもちろんのこと工場、病院などのケーブルラック上の施工に適します。

■電気特性

試験項目	性　　能
商用周波耐電圧	3.5kV 10分間（通電温度上昇後は、1.0kV 10分間）異常無し
通電温度上昇	105℃　3時間　3回で異常無し
気　　密	外圧0.1MPa{N/mm²}　1時間で異常のないこと

※接続用コネクターは材料に付属されていません。
※本品は多心ケーブルには使用出来ません。
※本品は幹線引き通しのみの対応となり、幹線切断での御使用には対応しておりません。
※防水等級（JIS C 0920）：IPX 8相当（但し、常時冠水には対応しておりません。）

特　長

- カバーを巻くだけで通電可能
- エコ材料を使用、ごみも最小限
- 水深10m 1時間に耐える

型番	幹線＼分岐線	150	200	250	325
3−3	200	3-2対応	T−450		
	250	T−450	T−450	T−560	
	325	T−560	T−560	T−700	T−700

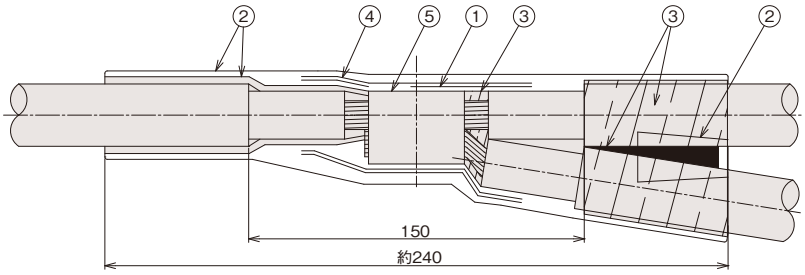

番号	部　品　名
1	絶縁シート
2	粘着カバー
3	防水パテ
4	絶縁テープ
5	C形（T形）コネクター

■施工方法

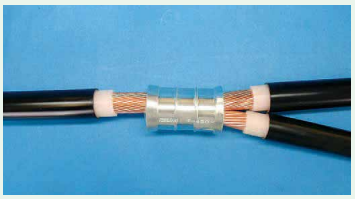

1 ケーブル段剥ぎ及びコネクター圧縮

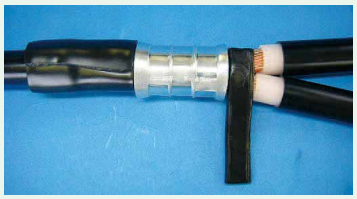

2 防水パテ及び粘着カバーにてコネクターとの径合わせ

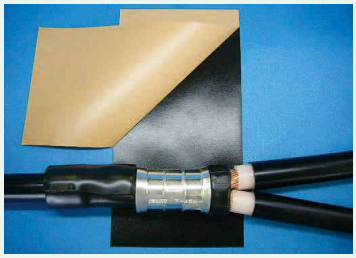

3 絶縁シート巻き

4 絶縁テープ巻き及び防水パテにて谷埋め

5 粘着カバー巻き

6 分岐線部に粘着カバー巻き

耐火仕様もご用意できますので、別途ご相談下さい。

アイラップ®

プレハブ工法

エコケーブル適応品

600V 2心、3心ケーブル用直線接続材料

用　途

屋外はもちろんのこと、工場、病院などのケーブルラック上の施工に適します。

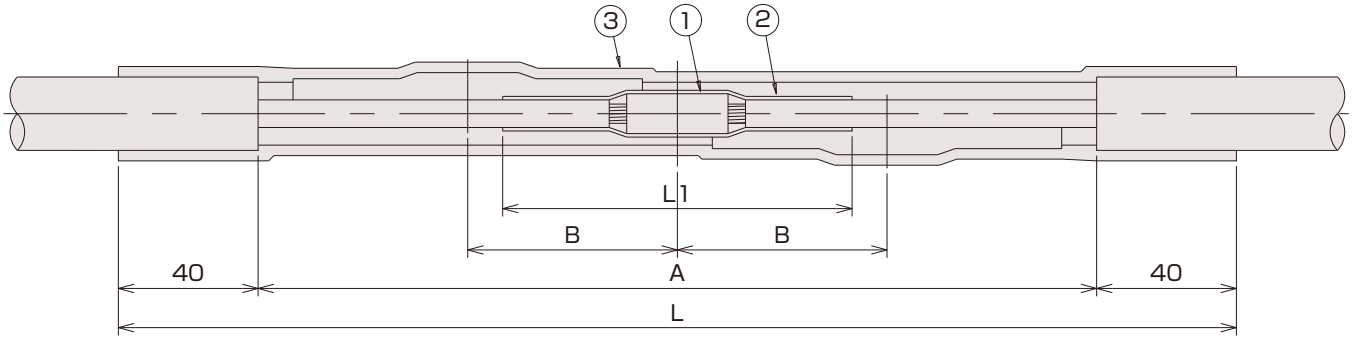

① B形圧着スリーブ
② 絶縁シート
③ 粘着カバー

■電気特性

試験項目	性　　能
商用周波耐電圧	3.5kV 10分間（通電温度上昇後は、1.0kV 10分間）異常無し
通電温度上昇	105℃　3時間　3回で異常無し
気　　密	外圧0.1MPa{N/mm²}　1時間で異常のないこと

※接続用B形圧着スリーブは材料に付属されていません。
※絶縁シートは3枚入りです。
※防水等級（JIS C 0920）：IPX 8相当（水没環境下でのご使用は製品の耐用年数が短くなります。）

特　長

- カバーを巻くだけで即通電可能
- 水深10m 1時間に耐える
- エコ材料を使用、ごみも最小限

導体公称断面積（mm²）	型番	各部の寸法（mm）			
		A	B	L1	L
3.5～8	2-1	130	30	60	210
14～38	2-2	240	60	100	320

■施工方法（概略）

1 ケーブル段剥ぎ

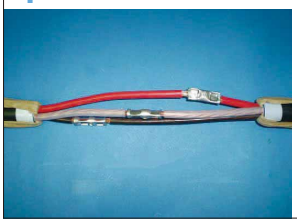

2 絶縁シート装着

3 粘着カバー巻き

4 完成

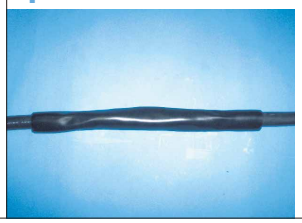

アイラップ®

プレハブ工法

エコケーブル適応品

600V 単心、CVT電力ケーブル用2本分岐接続材料

1組で3相入ってます

用　途

屋外はもちろんのこと、工場、病院などのケーブルラック上の施工に適します。

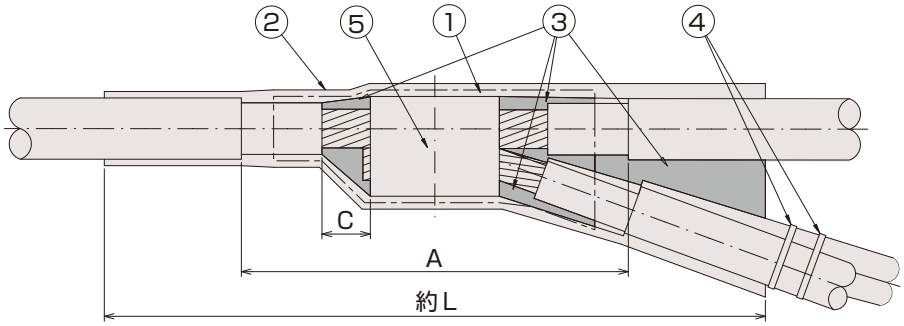

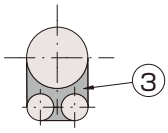

① 絶縁シート
② 粘着カバー
③ 防水パテ
④ 締付バンド
⑤ C形（T形）コネクター

※本キットにコネクターは付属されていません
※本品は幹線引き通しのみの接続に対応しています。
※幹線切断での御使用には対応しておりません。

■電気特性

試験項目	性　　能
商用周波耐電圧	3.5kV 10分間（通電温度上昇後は、1.0kV 10分間）異常無し
通電温度上昇	105℃　3時間　3回で異常無し
気　　密	外圧0.1MPa{N/mm²}　1時間で異常のないこと

※防水等級（JIS C 0920）：IPX 8相当（但し、常時冠水には対応しておりません。）

特　長

- カバーを巻くだけで即通電可能
- 水深10m 1時間に耐える
- エコ材料を使用、ごみも最小限

■施工方法（概略）

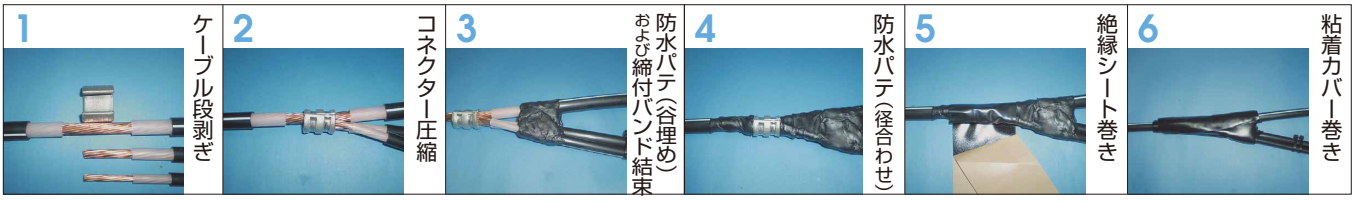

■アイラップ®2本分岐用T形コネクター選定表

分岐線(mm²) ＼ 幹線(mm²)	3.5	5.5	8	14	22	38	60	100
5.5	T-16	T-26						
8	T-16	T-26	T-26					
14	T-26	T-26	T-44	T-44				
22	T-44	T-44	T-44	T-60	T-76			
38	T-60	T-60	T-60	T-76	T-98	T-122		
60	T-76	T-76	T-76	T-98	T-122	T-154	T-190	
100	T-122	T-122	T-122	T-154	T-154	T-190	T-240	T-365
150	T-190	T-190	T-190	T-190	T-240	T-240	T-288	T-365
200	T-240	T-240	T-240	T-240	T-288	T-288	T-365	
250	T-288	T-288	T-288	T-288	T-365	T-365		
325	T-365	T-365	T-365	T-365				

S-1（コネクターサイズ）

S-2（コネクターサイズ）

注1：分岐線は同サイズ2本でなくても可能です。
注2：分岐線は幹線より小さいサイズの仕様です。
注3：幹線切断での御使用には対応しておりません。

型番	適用コネクターサイズ	各部の寸法(mm)		
		A	C	L
S-1	T-16 ～ T-76	60	10	150
S-2	T-98 ～ T-365	120	15	205

アイラップ®多分岐（型番：S-3）

プレハブ工法

エコケーブル適応品

600V 単心 CVT電力ケーブル用分岐接続材料（T−76〜T−365に対応）

用　途

屋外はもちろんのこと、工場、病院などのケーブルラック上の施工に適します。

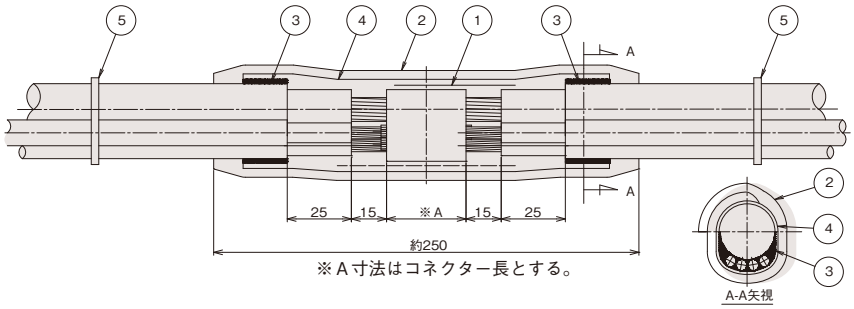

※適用コネクターT-76〜T-365
※本品は幹線引き通しのみで御使用下さい。
※本キットにコネクターは付属されていません。

特　長

- カバーを巻くだけで即通電可能
- 水深10m 1時間に耐える
- エコ材料を使用、ごみも最小限

番号	部　品　名
1	絶縁シート
2	粘着カバー
3	防水パテ
4	絶縁テープ
5	締付バンド
6	C形（T形）コネクター

■施工方法

1 ケーブル段剥ぎ及びコネクター圧縮

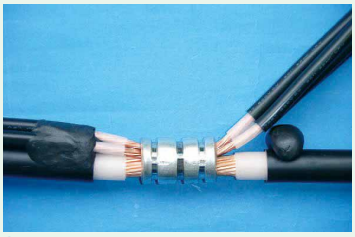
2 防水パテを各線心間に埋める

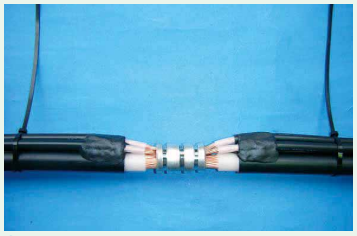
3 締付バンド取付け

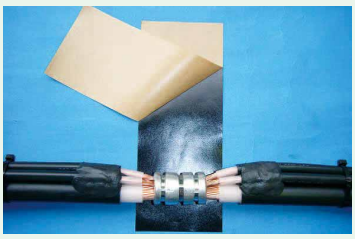
4 絶縁シート巻き

5 絶縁テープ巻き

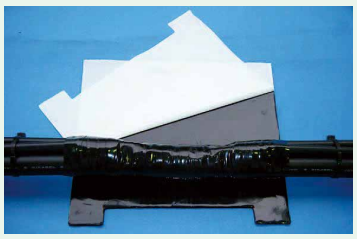
6 粘着カバー巻き

アイラップ®ミニ

エコケーブル適応品

600V 単心、CVT電力ケーブル用重ね合わせ接続材料

用　途

屋内外配線の重ね合わせ接続（松葉接続）の施工に適します。

JIS C2806 P形及びE形または、C形コネクター※付属致しません。

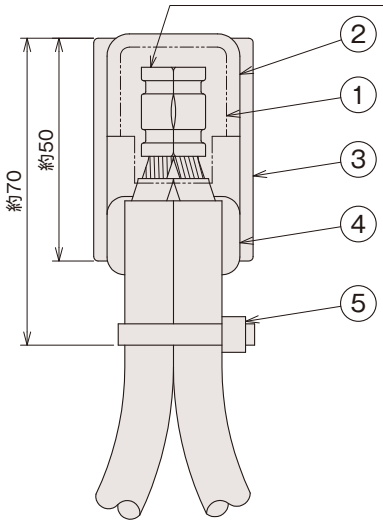

① 絶縁シート
② 粘着シート 小
③ 粘着シート 大
④ 防水パテ
⑤ 締付けバンド

・防水等級（JIS C 0920）：IPX8相当
　但し、常時冠水には対応しておりません。
・本品はJCAA A102 性能規格を満足する性能を有しています。
・コネクターは付属していません。JIS C2806 P形及びE形又は、T形（C形）コネクターを使用して下さい。

特　長

- カバーを巻くだけで通電可能
- 水深10m 1時間に耐える
- エコ材料を使用、ごみも最小限

施工方法

❶ケーブルを段剥ぎし、導体を接続します。

❷防水パテで埋め、締付けバンドで取付けます。

❸絶縁シートを巻きます。

❹粘着カバー(小)を取付けます。

❺粘着カバー(大)を取付けます。

(一社)電線総合技術センター 評定番号 取得

耐火ケーブル用 アイラップ®

プレハブ工法 (1組で3相分入ってます)

エコケーブル適応品　耐火ケーブル適応品

600V 耐火ケーブル(トリプレックス)用直線接続及び分岐接続処理材料

1組で3相
入ってます

用　途

工場、病院、大型ショッピングセンター等のケーブルラック上及び屋内外での施工に適します。
低圧ケーブルの直線接続及び分岐接続。

■電気特性

試験項目	性　　能
商用周波耐電圧	3.5kV 10分間(通電温度上昇後は、1.0kV 10分間)異常無し
通電温度上昇	105℃ 3時間 3回で異常無し
気　　密	外圧0.1MPa{N/mm²} 1時間で異常のないこと
耐 火 性	30分加熱後(max840℃) 1500V 1分異常無し

※接続用スリーブ、コネクターは材料に付属されていません。
※本品は多心ケーブルには使用出来ません。
※分岐接続選定表は幹線引通しになっています。
幹線を切断して接続される場合は合計断面積が適応コネクターサイズ内に入っていることを御確認下さい。
※防水等級(JIS C 0920):IPX 8相当(直線接続部は水没環境下でのご使用は製品の耐用年数が短くなります。分岐接続部は常時冠水には対応しておりません。)

特　長

- カバーを巻くだけで短時間作業
- 個人差のない安定性能
- レジン工法と異なり、硬化時間を待たなくても即通電可能
- 水深10m 1時間に耐える
- 耐火ケーブル(認定品)であればケーブルメーカーを選ばず接続可能

■直線選定表

導体公称断面積(mm²)	型 番
14 ～ 22	FP-1-1
38～100	FP-1-2
150～325	FP-1-3

■分岐選定表

幹線(mm²) ＼ 分岐線(mm²)	14	22	38	60	100	150
14						
22						
38	FP-3-1 (コネクターサイズ T-154以下)					
60						
100						
150	FP-3-2 (コネクターサイズ T-365以下)					
200						
250						
325						

■施工方法(概略)

1 ケーブル段剥ぎ

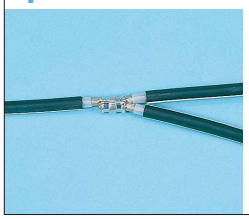

2 耐火テープ巻き

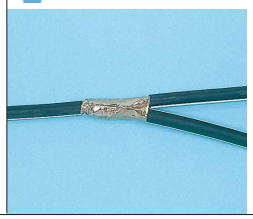

3 絶縁シート、防水パテ装着

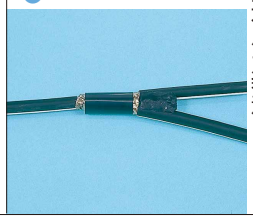

4 粘着カバー巻き

※付属の銘板は接続部近傍に取付下さい

[直線接続部]

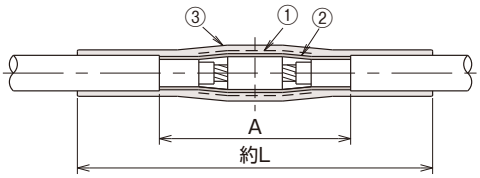

① 絶縁シート
② 耐火テープ
③ 粘着カバー

導体公称断面積 (mm²)	型 番	各部の寸法 (mm)	
		A	L
14 ～ 22	**FP-1-1**	60	140
38～100	**FP-1-2**	80	160
150～325	**FP-1-3**	130	210

[分岐接続部]

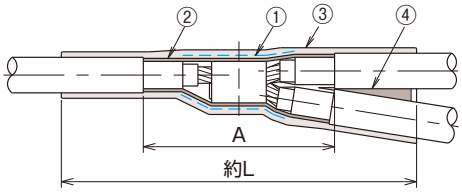

① 絶縁シート
② 耐火テープ
③ 粘着カバー
④ 防水パテ

※注意最小ケーブルサイズは14mm² です。

コネクターサイズ	型 番	各部の寸法(mm)	
		A	L
T154以下	**FP-3-1**	60	150
T365以下	**FP-3-2**	120	205

組立手順

A寸法内にて圧着接続を行う。

注）導体の露出長は、スリーブ挿入長の1/2＋5mmとし、又、 耐火層の露出は、5mmとする。
注）接続には、突合せ用圧着スリーブ(B形)を使用して下さい。

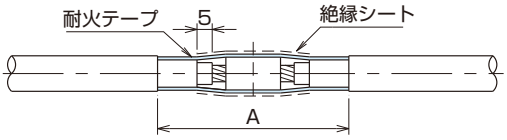

ケーブルシース間に、キットに同封の耐火テープを導体部谷埋め後1/2重ねで2往復半巻く。耐火テープのスリーブ上に絶縁シートを巻く。

注）絶縁シートの離形紙を剥がしスリーブ上にていねいに全部巻き付ける。(シート両端部は耐火テープとの間に隙間が出来ても良い。)

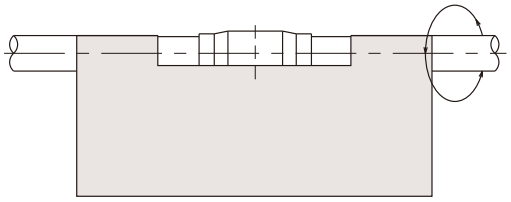

粘着カバーの離形紙を取り除き接続部に巻きつける。

注）巻きつけた後十分指圧で押さえ接続部になじませる。

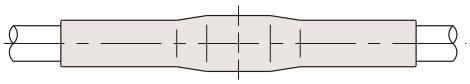

A寸法内にて圧縮接続を行う。

注）接続は本線引通しで行いT形（C形）コネクターを使用して下さい。
注）絶縁体及び耐火層の剥ぎ取りは図に示す様に剥ぎ取る。

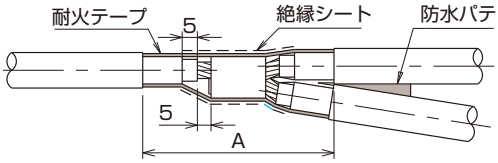

図の様にケーブルシース間に、キットに同封の耐火テープを導体部谷埋め後1/2重ねで2往復半巻く。耐火テープのコネクター上に絶縁シートを巻く。

注）絶縁シートの離形紙を剥がしコネクター上にていねいに全部巻き付ける。（シート両端部は耐火テープとの間に隙間が出来ても良い。）
防水パテにて分岐側線心間を隙間なく埋める。

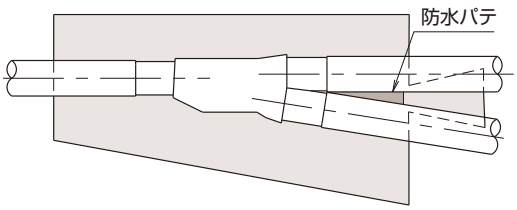

粘着カバーの離形紙を取り除き接続部に巻きつける。

注）巻きつけた後十分指圧で押さえ接続部になじませる。

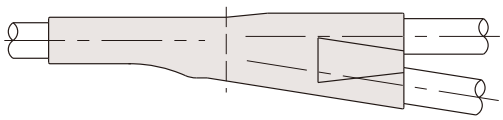

(一社) 電線総合技術センター 評定番号 取得

耐火ケーブル用 アイラップ®

プレハブ工法

エコケーブル適応品

耐火ケーブル適応品

600V 耐火2心、3心ケーブル用直線接続材料

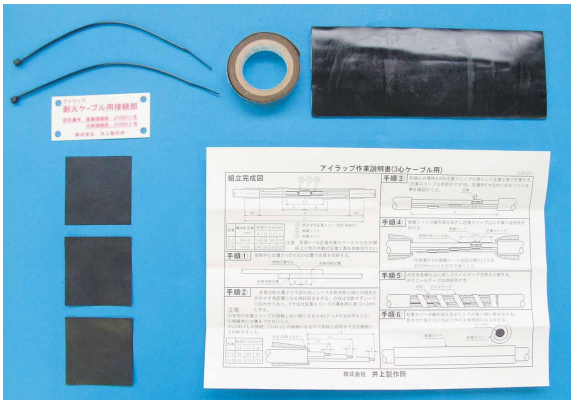

用　途

屋外はもちろんのこと、工場、病院などのケーブルラック上の施工に適します。

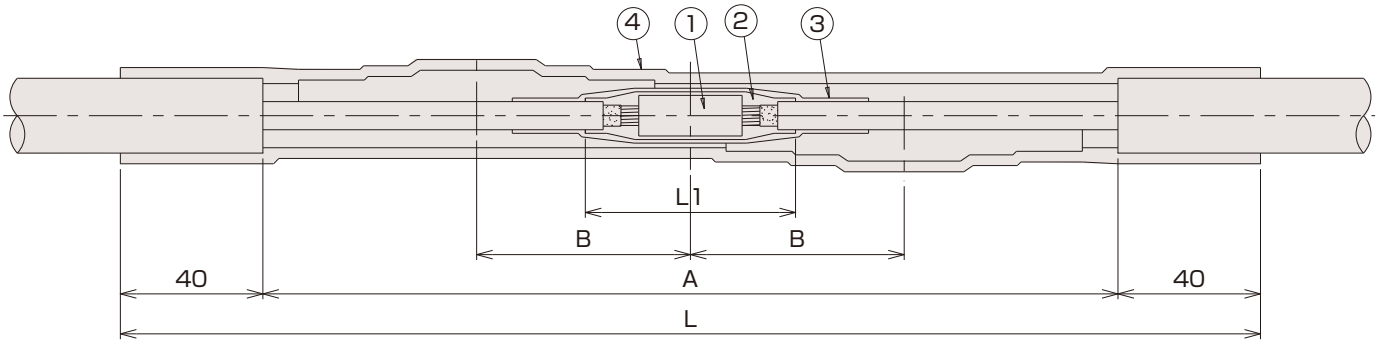

① B形圧着スリーブ　③ 絶縁シート
② 耐火テープ　④ 粘着カバー

■電気特性

試験項目	性　能
商用周波耐電圧	3.5kV 10分間（通電温度上昇後は、1.0kV 10分間）異常無し
通電温度上昇	105℃ 3時間 3回で異常無し
気　密	外圧0.1MPa{N/mm²} 1時間で異常のないこと
耐 火 性	30分加熱後（max840℃） 1500V 1分異常無し

※接続用B形圧着スリーブは材料に付属されていません。
※絶縁シートは3枚入りです。
※防水等級（JIS C 0920）：IPX 8相当（水没環境下でのご使用は製品の耐用年数が短くなります。）

特　長

- カバーを巻くだけで即通電可能
- 水深10m 1時間に耐える
- エコ材料を使用
- ごみも最小限

導体公称断面積（mm²）	型番	各部の寸法（mm）			
		A	B	L1	L
3.5～8	FP-2-1	130	30	60	210
14～38	FP-2-2	240	60	100	320

■施工方法（概略）

1 ケーブル段剥ぎ

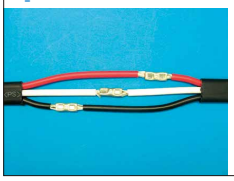

2 耐火テープ巻き

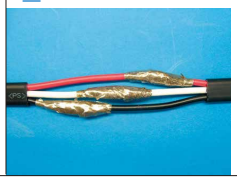

3 絶縁シート装着

4 粘着カバー巻き

5 完成

memo

アイヒット® ニューJN6

プレハブ工法

エコケーブル適応品

6600V　CVT、CV単心及びEM-CET、EM-CE単心ケーブル用直線接続部

コンパクト設計！省スペース化！

組み立て簡単、短時間施工！

用　途

高圧ケーブルの直線接続。ケーブルラック上での高圧ケーブルの直線接続に適応します。

■電気特性

試験項目	性　　能
商用周波耐電圧	35kV　1時間（通電温度上昇後は、6.9kV 10分間）異常無し
雷インパルス耐電圧	95kV（負極性）　3回に耐える
商用周波電圧部分放電	6.9kV（電圧上昇時）、5.3kV（電圧下降時）で10pC以下
通電温度上昇	105℃　3時間　3回で異常無し
引張強さ	導体断面積 x 69MPa（N/mm²）以上のこと
気　　密	外圧0.1MPa{N/mm²} １時間で異常のないこと

特　長

- プレハブ化されているので施工が早く特殊工具も不要
- 接地線はハンダレス工法の為、火気工具が不要
- 絶縁方法は、プレハブ化されたゴムモールド品の為、施工後ただちに課電が可能
- 小型絶縁筒採用で省スペース化

■施工方法（概略）

1 ケーブル段剥ぎ・スペーサー挿入

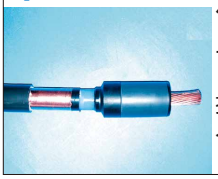

2 スリーブ圧縮

3 絶縁筒挿入

4 接地処理（ハンダレス）

5 テープ処理

単心 及び トリプレックスケーブル用

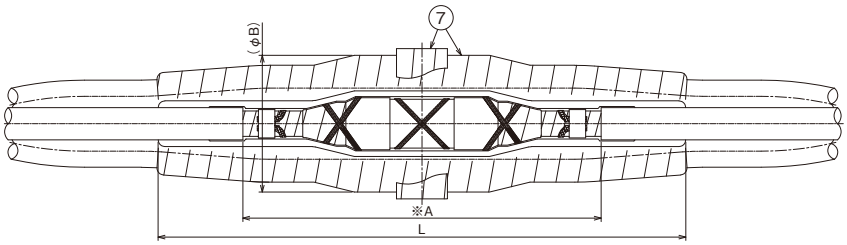

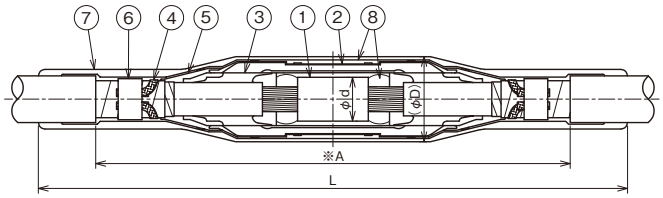

導体公称断面積 (mm²)	型番 単心	型番 トリプレックス	各部の寸法 (mm) A	B	D	d	L	六角ダイス対角寸法 (mm)
14	JN6-1C-14	JN6-T-14	347	131	61	14	445	14
22	JN6-1C-22	JN6-T-22	347	131	61	14	445	14
38	JN6-1C-38	JN6-T-38	347	131	61	14	445	14
60	JN6-1C-60	JN6-T-60	347	131	61	19	445	19
100	JN6-1C-100	JN6-T-100	357	153	71	23	455	23
150	JN6-1C-150	JN6-T-150	357	153	71	26	455	26
200	JN6-1C-200	JN6-T-200	357	153	71	29	455	29
250	JN6-1C-250	JN6-T-250	357	153	71	32	455	32
325	JN6-1C-325	JN6-T-325	447	198	92	42	540	42
400	JN6-1C-400	JN6-T-400	447	198	92	47	540	47
500	JN6-1C-500	JN6-T-500	447	198	92	47	540	47
600	JN6-1C-600	JN6-T-600	447	198	92	51	540	51

① 圧縮形導体接続管
② 絶縁筒
③ スペーサー
④ 平編組銅線
⑤ 半導電性融着テープ（Cテープ）
⑥ 接地用スプリング
⑦ 防水テープ（バルコテープ）
⑧ 絶縁テープ（エフコテープ2号）

注）※A寸法は圧縮前寸法になります

CV3心ケーブル用 ※ハンダレス仕様になりました。

特　長

- プレハブ化されているので施工が早い。
  特殊工具は不要
- 絶縁方法は、プレハブ化されたゴムモールド品の為、施工後ただちに課電が可能
- 小型絶縁筒採用で、省スペース化

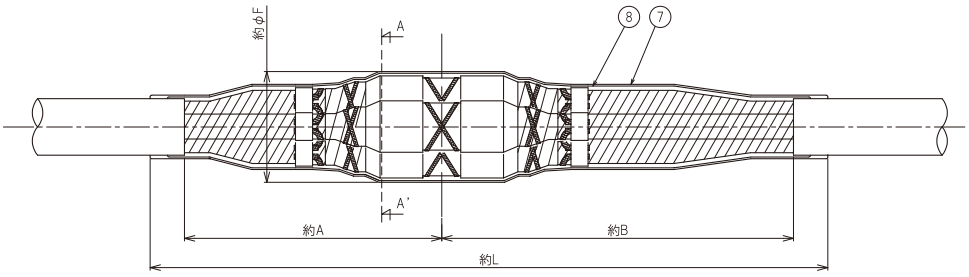

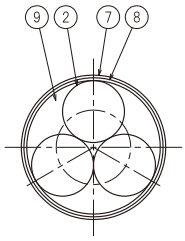

A−A'矢視図

導体公称断面積 (mm²)	型番	各部の寸法 (mm) A	B	d	L	F	六角ダイス対角寸法 (mm)
14	JN6-3C-14	260	360	14	700	117	14
22	JN6-3C-22	260	360	14	700	117	14
38	JN6-3C-38	260	360	14	700	117	14
60	JN6-3C-60	260	360	19	700	117	19
100	JN6-3C-100	300	410	23	790	140	23
150	JN6-3C-150	300	410	26	790	140	26
200	JN6-3C-200	300	410	29	790	140	29
250	JN6-3C-250	300	410	32	790	140	32
325	JN6-3C-325	430	580	42	1090	185	42
400	JN6-3C-400	430	580	47	1090	185	47

① 圧縮形導体接続管
② 絶縁筒
③ スペーサー
④ 平編組銅線
⑤ 半導電性融着テープ（Cテープ）
⑥ 接地用スプリング
⑦ 防水テープ（バルコテープ）
⑧ 絶縁テープ（エフコテープ2号）
⑨ ネオシールコンパウンド

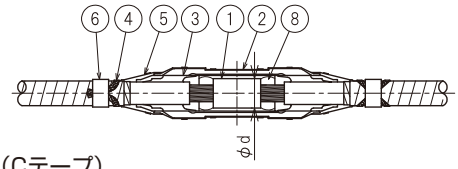

直線接続部詳細図

アイヒット®ニューJN6保護箱仕様

エコケーブル適応品

縮小型保護箱〔レジン注入タイプ〕

**防水テープと
レジンで防水強化！**

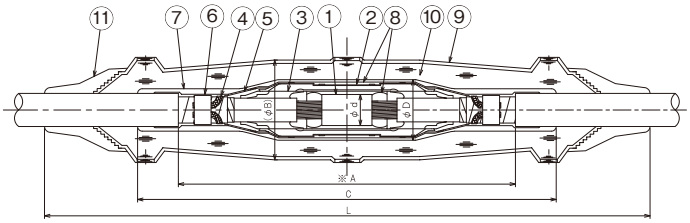

① 圧縮形導体接続管
② 絶縁筒
③ スペーサー
④ 平編組銅線
⑤ 半導電性融着テープ(Cテープ)
⑥ 接地用スプリング
⑦ 防水テープ(バルコテープ)
⑧ 絶縁テープ(エフコテープ2号)
⑨ 保護箱(セルパックケース)
⑩ レジン
⑪ 防水テープ(セルパックキット内付属品)
又は、絶縁テープ(エフコテープ2号)

注）※寸法は圧縮前寸法になります

特　長

- 防水テープとレジンでダブル防水
- レジン注入後、即課電可能
  (完全硬化まで1日以上必要)
- ボルト締め不要

導体公称断面積(mm²)	型　番		各部の寸法(mm)						六角ダイス対角寸法(mm)	保護箱型番
	単心	トリプレックス	A	B	C	D	d	L		
14	JN6-1C-14S	JN6-T-14S	347	117	445	61	14	645	14	M5
22	JN6-1C-22S	JN6-T-22S	347	117	445	61	14	645	14	M5
38	JN6-1C-38S	JN6-T-38S	347	117	445	61	14	645	14	M5
60	JN6-1C-60S	JN6-T-60S	347	117	445	61	19	645	19	M5
100	JN6-1C-100S	JN6-T-100S	357	117	455	71	23	655	23	M5
150	JN6-1C-150S	JN6-T-150S	357	117	455	71	26	655	26	M5
200	JN6-1C-200S	JN6-T-200S	357	117	455	71	29	655	29	M5
250	JN6-1C-250S	JN6-T-250S	357	117	455	71	32	655	32	M5
325	JN6-1C-325S	JN6-T-325S	447	155	540	92	42	740	42	M6
400	JN6-1C-400S	JN6-T-400S	447	155	540	92	47	740	47	M6
500	JN6-1C-500S	JN6-T-500S	447	155	540	92	47	740	47	M6
600	JN6-1C-600S	JN6-T-600S	447	155	540	92	51	740	51	M6

FRP保護箱

エコケーブル適応品

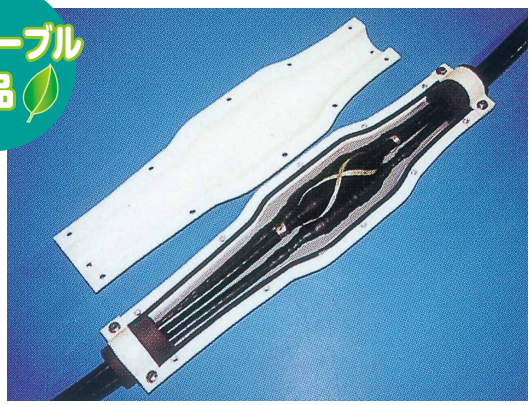

防水性能&耐外傷性を強化！

コルゲートケーブル用に適用！

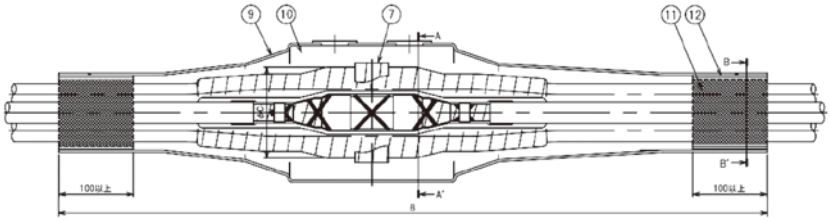

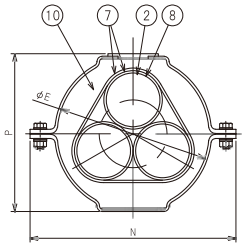

A－A' 矢視図

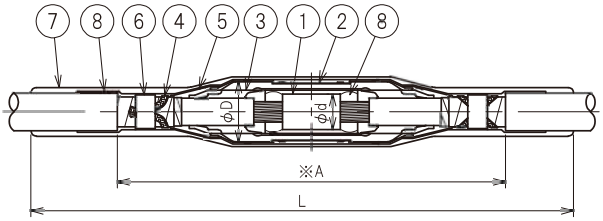

注)※寸法は圧縮前寸法になります。

特　長

- コルゲートケーブルにも適用可能
- 保護箱と防水混和物で防水強化
- 膨張、収縮が少ない防水混和物を採用した為、防水混和物注入後、直ちに仕上げ完了、即課電可能（完全硬化まで1日以上必要）

① 圧縮形導体接続管
② 絶縁筒
③ スペーサー
④ 平編組銅線
⑤ 半導電性融着テープ（Cテープ）
⑥ 接地用スプリング
⑦ 防水テープ（バルコテープ）
⑧ 絶縁テープ（エフコテープ2号）
⑨ FRP製保護箱
⑩ 防水混和物
⑪ ネオシールコンパウンド
⑫ 防水シート

導体公称断面積 (mm²)	型　番	各部の寸法 (mm)									六角ダイス対角寸法 (mm²)
		A	B	C	D	d	L	E	N	P	
14	JN6-T-14F	347	860	131	61	14	445	140	202	163	14
22	JN6-T-22F	347	860	131	61	14	445	140	202	163	14
38	JN6-T-38F	347	860	131	61	14	445	140	202	163	14
60	JN6-T-60F	347	860	131	61	19	445	140	202	163	19
100	JN6-T-100F	357	950	153	71	23	455	165	227	188	23
150	JN6-T-150F	357	950	153	71	26	455	165	227	188	26
200	JN6-T-200F	357	950	153	71	29	455	165	227	188	29
250	JN6-T-250F	357	950	153	71	32	455	165	227	188	32
325	JN6-T-325F	447	1290	198	92	42	540	210	272	233	42
400	JN6-T-400F	447	1290	198	92	47	540	210	272	233	47
500	JN6-T-500F	447	1290	198	92	47	540	210	272	233	47
600	JN6-T-600F	447	1290	198	92	51	540	210	272	233	51

アイヒット® ニューJN6 保護箱仕様

単心

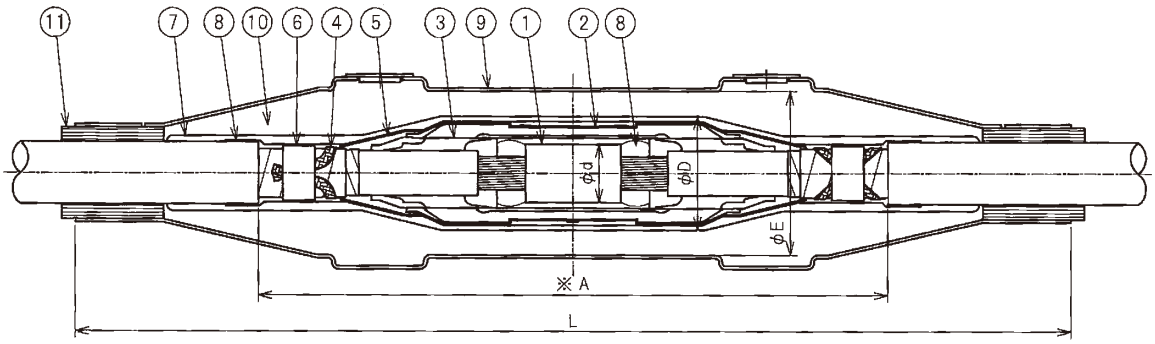

① 圧縮形導体接続管
② 絶縁筒
③ スペーサー
④ 平編組銅線
⑤ 半導電性融着テープ（Cテープ）
⑥ 接地用スプリング
⑦ 防水テープ（バルコテープ）
⑧ 絶縁テープ（エフコテープ2号）
⑨ FRP製保護箱
⑩ 防水混和物
⑪ 含浸黄麻布

導体公称断面積 (mm²)	型　番	各部の寸法 (mm)					六角ダイス対角寸法 (mm)
		A	D	d	E	L	
14	**JN6-1C-14F**	347	61	14	110	650	14
22	**JN6-1C-22F**	347	61	14	110	650	14
38	**JN6-1C-38F**	347	61	14	110	650	14
60	**JN6-1C-60F**	347	61	19	110	650	19
100	**JN6-1C-100F**	357	71	23	110	650	23
150	**JN6-1C-150F**	357	71	26	110	650	26
200	**JN6-1C-200F**	357	71	29	110	650	29
250	**JN6-1C-250F**	357	71	32	110	650	32
325	**JN6-1C-325F**	447	92	42	130	750	42
400	**JN6-1C-400F**	447	92	47	130	750	47
500	**JN6-1C-500F**	447	92	47	130	750	47
600	**JN6-1C-600F**	447	92	51	130	750	51

3心

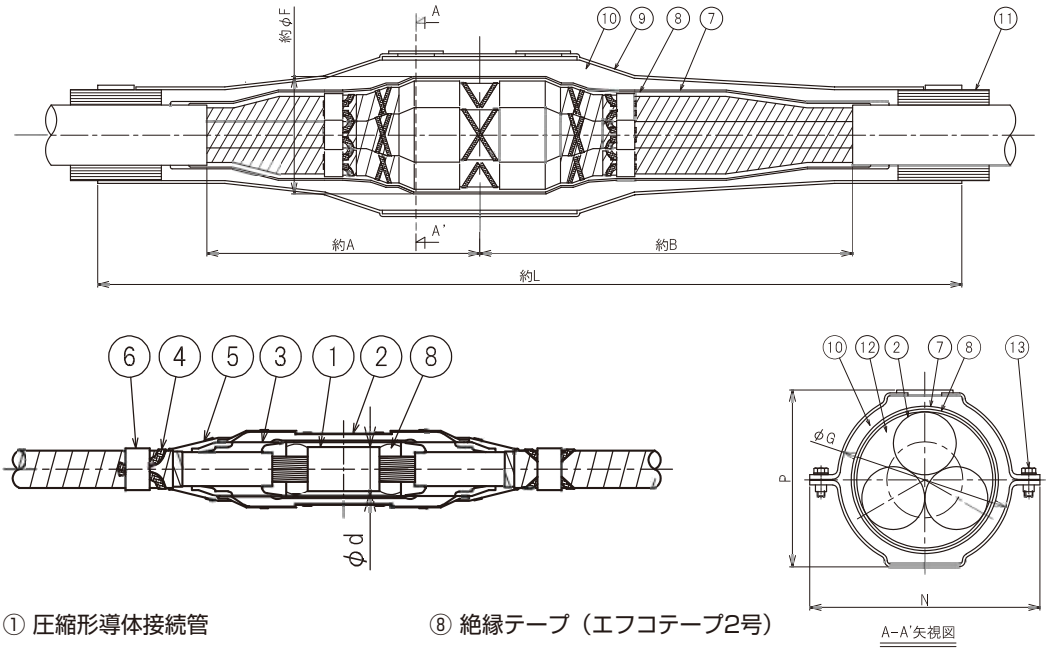

① 圧縮形導体接続管
② 絶縁筒
③ スペーサー
④ 平編組銅線
⑤ 半導電性融着テープ（Cテープ）
⑥ 接地用スプリング
⑦ 防水テープ（バルコテープ）
⑧ 絶縁テープ（エフコテープ2号）
⑨ FRP製保護箱
⑩ 防水混和物
⑪ 含浸黄麻布
⑫ ネオシールドコンパウンド
⑬ 六角ボルト（M8×25）

導体公称断面積 (mm²)	型　番	各部の寸法 (mm)								六角ダイス対角寸法 (mm)	六角ボルト数量（組）
		A	B	d	L	F	G	N	P		
14	**JN6-3C-14F**	260	360	14	860	117	140	202	163	14	14
22	**JN6-3C-22F**	260	360	14	860	117	140	202	163	14	14
38	**JN6-3C-38F**	260	360	14	860	117	140	202	163	14	14
60	**JN6-3C-60F**	260	360	19	860	117	140	202	163	19	14
100	**JN6-3C-100F**	300	410	23	950	140	165	227	188	23	14
150	**JN6-3C-150F**	300	410	26	950	140	165	227	188	26	14
200	**JN6-3C-200F**	300	410	29	950	140	165	227	188	29	14
250	**JN6-3C-250F**	300	410	32	950	140	165	227	188	32	14
325	**JN6-3C-325F**	430	580	42	1290	185	210	272	233	42	18
400	**JN6-3C-400F**	430	580	47	1290	185	210	272	233	47	18

CSNJシリーズ

エコケーブル対応可

6600V、22kV、33kV 架橋ポリエチレン絶縁電力ケーブル用常温収縮式直線接続材料

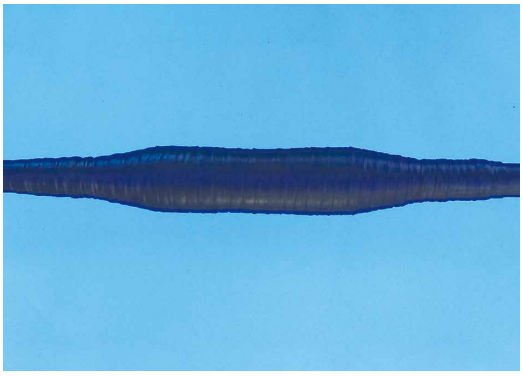

常温収縮絶縁筒を採用した簡単施工！

用　途

高圧ケーブルの直線接続。ケーブルラックおよびハンドホール内での高圧ケーブルの直線接続に適応します。

■電気特性

試験項目	性　能
	6600V
商用周波耐電圧	35kV 1時間（通電温度上昇後は、6.9kV 10分間）に耐えること
雷インパルス耐電圧	95kV（負極性） 3回に耐えること
商用周波電圧部分放電	6.9kV（電圧上昇時） 5.3kV（電圧下降時）10pc以下であること
通電温度上昇	105℃、3時間、3回で異常のないこと
引張り強さ	導体断面積×69MPa (N/mm^2) 以上のこと
長期課通電	10kV、導体温度90℃ 30回に耐えること
気密	外圧0.1MPa{N/mm^2} 1時間で異常のないこと

特　長

- 常温収縮式の絶縁筒を採用
- ハンドホール内布設可能
- 接地線はハンダレス工法の為、火気工具が不要
- 仮挿入部品が少なく、施工スペースが小さい

試験項目	性　能	
	22kV用	33kV用
商用周波耐電圧	57kV 連続3時間に耐えること	86kV 連続3時間に耐えること
雷インパルス耐電圧	230kV（負極性） 3回に耐えること	305kV（負極性） 3回に耐えること
商用周波電圧部分放電	17kV以上で 10pC（長期課通電試験後は50pC以下）のこと	26kV以上で 10pC（長期課通電試験後は50pC以下）のこと
直流耐電圧	64kV（負極性）、 1時間〔長期課通電試験後は58kV（負極性）、10分間〕に耐えること	95kV（負極性）、 1時間〔長期課通電試験後は85kV（負極性）、10分間〕に耐えること
長期課通電	27kV、導体温度90℃ 30回に耐えること	40kV、導体温度90℃ 30回に耐えること
気密	外圧0.1MPa{N/mm^2} 1時間で異常のないこと	外圧0.1MPa{N/mm^2} 1時間で異常のないこと

■施工方法（概略）

1 ケーブル段剥ぎ・スリーブ圧縮

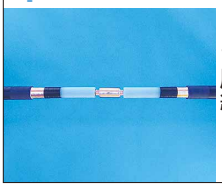

2 絶縁筒の収縮

3 接地線の取付け

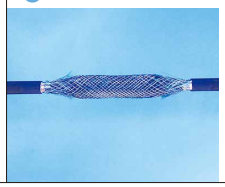

4 テープ巻き処理

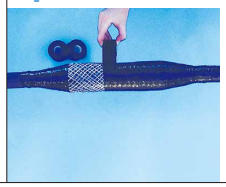

5 完成

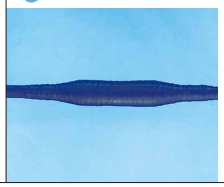

《型番》

6kV CVT

■同径接続

適用ケーブル導体公称断面積(mm²)	型　番	六角ダイス対角寸法(mm)
22	CSNJ6-22	12
38	CSNJ6-38	14
60	CSNJ6-60	19
100	CSNJ6-100	19
150	CSNJ6-150	23
200	CSNJ6-200	26
250	CSNJ6-250	29
325	CSNJ6-325	32
400	CSNJ6-400	38
500	CSNJ6-500	38

■異径接続

適用ケーブル導体公称断面積(mm²)	型　番	六角ダイス対角寸法(mm)
22-38	CSNJ6-22-38	14
38-60	CSNJ6-38-60	19
60-100	CSNJ6-60-100	19
60-150	CSNJ6-60-150	23
100-150	CSNJ6-100-150	23
150-200	CSNJ6-150-200	26
150-250	CSNJ6-150-250	29
150-325	CSNJ6-150-325	32
200-250	CSNJ6-200-250	29
200-325	CSNJ6-200-325	32
250-325	CSNJ6-250-325	32
250-400	CSNJ6-250-400	38
250-500	CSNJ6-250-500	38
325-400	CSNJ6-325-400	38
325-500	CSNJ6-325-500	38
400-500	CSNJ6-400-500	38

22kV CVT

■同径接続

適用ケーブル導体公称断面積(mm²)	型　番	六角ダイス対角寸法(mm)
60	CSNJ22-60	23
100	CSNJ22-100	26
150	CSNJ22-150	29
200	CSNJ22-200	32
250	CSNJ22-250	32
325	CSNJ22-325	38
400	CSNJ22-400	38

■異径接続

適用ケーブル導体公称断面積(mm²)	型　番	六角ダイス対角寸法(mm)
60-100	CSNJ22-60-100	26
60-150	CSNJ22-60-150	29
100-150	CSNJ22-100-150	29
100-200	CSNJ22-100-200	32
150-200	CSNJ22-150-200	32
150-250	CSNJ22-150-250	32
200-250	CSNJ22-200-250	32
200-325	CSNJ22-200-325	38
250-325	CSNJ22-250-325	38
250-400	CSNJ22-250-400	38
325-400	CSNJ22-325-400	38

33kV CVT

■同径接続

適用ケーブル導体公称断面積(mm²)	型　番	六角ダイス対角寸法(mm)
60	CSNJ33-60	26
100	CSNJ33-100	29
150	CSNJ33-150	32
200	CSNJ33-200	32
250	CSNJ33-250	38
325	CSNJ33-325	38
400	CSNJ33-400	42
500	CSNJ33-500	42
600	CSNJ33-600	47

※エコ仕様をご希望の際は別途ご相談下さい。

6600V トリプレックスケーブル用

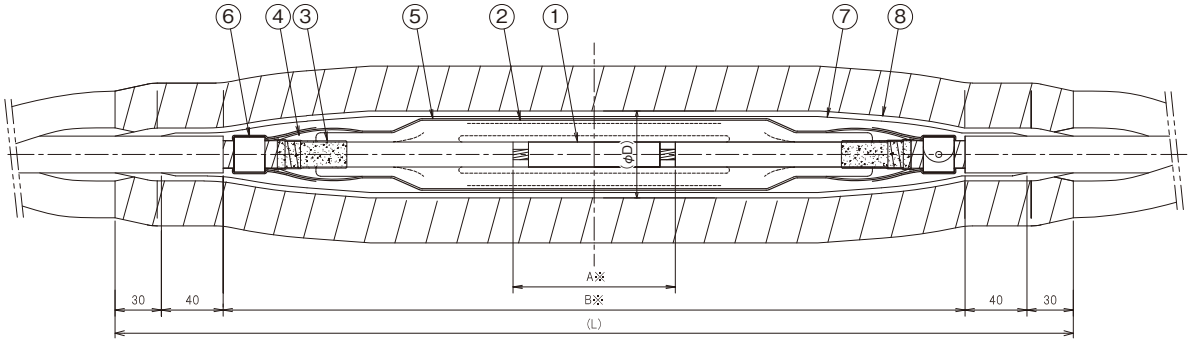

■同径接続

適用ケーブル 導体公称断面積 (mm²)	各部の寸法 (mm)			
	A	B	D	L
22	80	470	45	610
38	80	470	45	610
60	90	490	50	630
100	90	490	50	630
150	90	510	55	650
200	90	510	55	650
250	90	510	55	650
325	110	500	60	640
400	120	500	60	640
500	130	500	60	640

■異径接続

適用ケーブル 導体公称断面積 (mm²)	各部の寸法 (mm)			
	A	B	D	L
22-38	80	470	45	610
38-60	90	470	45	610
60-100	90	490	50	630
60-150	90	490	50	630
100-150	90	490	50	630
150-200	90	510	55	650
150-250	90	510	55	650
150-325	110	510	55	650
200-250	90	510	55	650
200-325	110	510	55	650
250-325	110	510	55	650
250-400	120	500	60	640
250-500	130	500	60	640
325-400	120	500	60	640
325-500	130	500	60	640
400-500	130	500	60	640

注 ※は圧縮前の寸法を示す。

① 導体接続管
② 絶縁筒
③ ACPテープ
④ 半導電性融着テープ（Cテープ）
⑤ 編組銅線
⑥ 接地用スプリング
⑦ 絶縁テープ（エフコテープ2号）
⑧ 防水テープ（バルコテープ）

22kV トリプレックスケーブル用

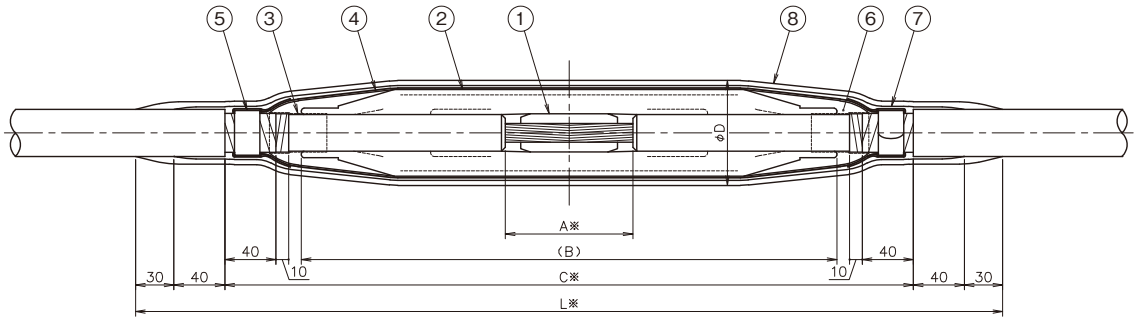

① 導体接続管
② 絶縁筒
③ ACPテープ
④ 編組銅線
⑤ 接地用スプリング
⑥ 絶縁テープ（エフコテープ2号 w20）
⑦ 絶縁テープ（エフコテープ2号 w40）
⑧ 防水テープ（バルコテープ）

■同径接続

適用ケーブル導体公称断面積(mm²)	各部の寸法 (mm)					六角ダイス対角寸法(mm)
	A	B	C	D	L	
60	100	430	540	72	680	23
100	100	430	540	73	680	26
150	100	420	540	74	680	29
200	100	450	570	80	710	32
250	100	450	570	81	710	32
325	110	450	570	82	710	38
400	120	440	570	83	710	38

■異径接続

適用ケーブル導体公称断面積(mm²)	各部の寸法 (mm)					六角ダイス対角寸法(mm)
	A	B	C	D	L	
60-100	100	430	540	73	680	26
60-150	100	420	540	74	680	29
100-150	100	420	540	74	680	29
100-200	100	450	570	80	710	32
150-200	100	450	570	80	710	32
150-250	100	450	570	81	710	32
200-250	100	450	570	81	710	32
200-325	110	450	570	82	710	38
250-325	110	450	570	82	710	38
250-400	120	440	570	83	710	38
325-400	120	440	570	83	710	38

注1）※は圧縮前の寸法を示す。
注2）φDは最大外径を示す。

33kV トリプレックスケーブル用

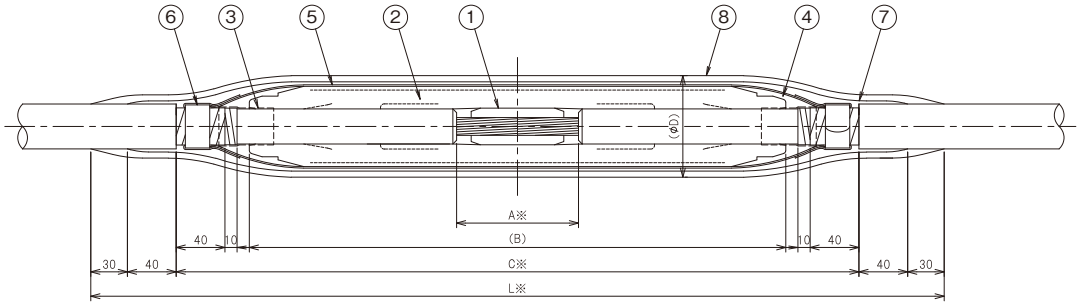

適用ケーブル導体公称断面積(mm²)	各部の寸法 (mm)					六角ダイス対角寸法(mm)
	A	B	C	D	L	
60	80	405	520	88	660	26
100	80	405	520	91	660	29
150	90	405	520	94	660	32
200	90	400	520	96	660	32
250	90	400	520	98	660	38
325	110	465	560	99	700	38
400	110	465	560	101	700	42
500	130	460	560	104	700	42
600	130	460	560	107	700	47

注1）※は圧縮前の寸法を示す。
注2）φDは最大外径を示す。

① 導体接続管
② 絶縁筒
③ ACPテープ
④ 絶縁テープ（エフコテープ2号・幅20mm）
⑤ 編組銅線
⑥ 接地用スプリング
⑦ 絶縁テープ（エフコテープ2号・幅40mm）
⑧ 防水テープ（バルコテープ）

アイヒット® Jh6

プレハブ工法

エコケーブル対応可

6600V CVT（CV）ケーブル用着脱可能型 分岐接続部

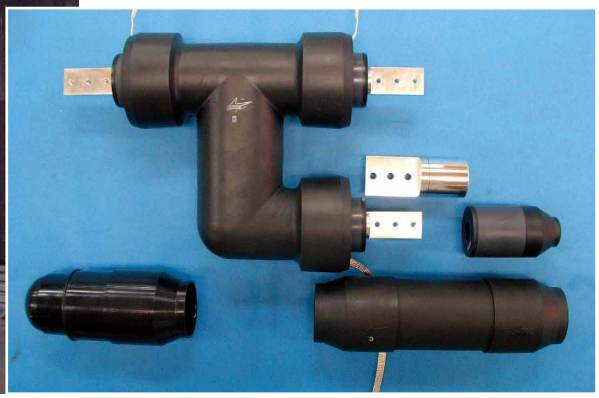

現地施工タイプの高圧分岐接続材料！

着脱・再接続可能！

用　途

ハンドホール、ビル内の縦幹線、架空で使用可能な分岐接続材料。

■電気特性

試験項目	性　　能
商用周波耐電圧	35kV 1時間（通電温度上昇後は、6.9kV 10分間）異常無し
雷インパルス耐電圧	95kV（負極性）3回に耐える
商用周波電圧部分放電	6.9kV（電圧上昇時）、5.3kV（電圧下降時）で10pC以下
通電温度上昇	105℃　3時間　3回で異常無し
引張強さ	導体断面積 x 69MPa（N/mm²）以上のこと
気　　密	外圧0.1MPa{N/mm²}　1時間で異常のないこと

■組み合せ表

h分岐本体	幹線 導体公称断面積(mm²)	幹線 絶縁筒	分岐線 導体公称断面積(mm²)	分岐線 絶縁筒	h分岐本体	幹線 導体公称断面積(mm²)	幹線 絶縁筒	分岐線 導体公称断面積(mm²)	分岐線 絶縁筒
3型	325	3	22-60	3-1	2型	150	2	14-60	2-1
			100-250	3-2				100-150	2
			325	3		100	2	14-60	2-1
	250	3-2	22-60	3-1				100	2
			100-250	3-2		60	2-1	14-60	2-1
	200	3-2	22-60	3-1		38	2-1	14-38	2-1
			100-200	3-2		22	2-1	14-22	2-1

※接続部の組合せは自由に選べます。

特　長

- プレハブ式で組立簡単、短時間作業
- 個人差のない安定性能
- 接地線はハンダレス工法の為、火気工具が不要
- 幹線、分岐線とも着脱可能
- 再接続可能（別途キットがあります）
- あらゆる異径接続に対応
- 絶縁キャップ使用で将来分岐することが可能

■施工方法（概略）

1 スペーサー挿入後、端子の圧縮

2 端子ボルト接続

3 絶縁筒挿入

4 接地処理（ハンダレス）

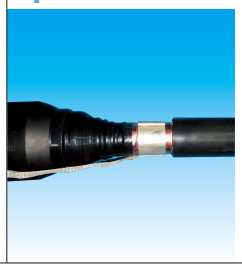

5 テープ巻き

組み立て例： 幹線150-幹線100-分岐線60mm²

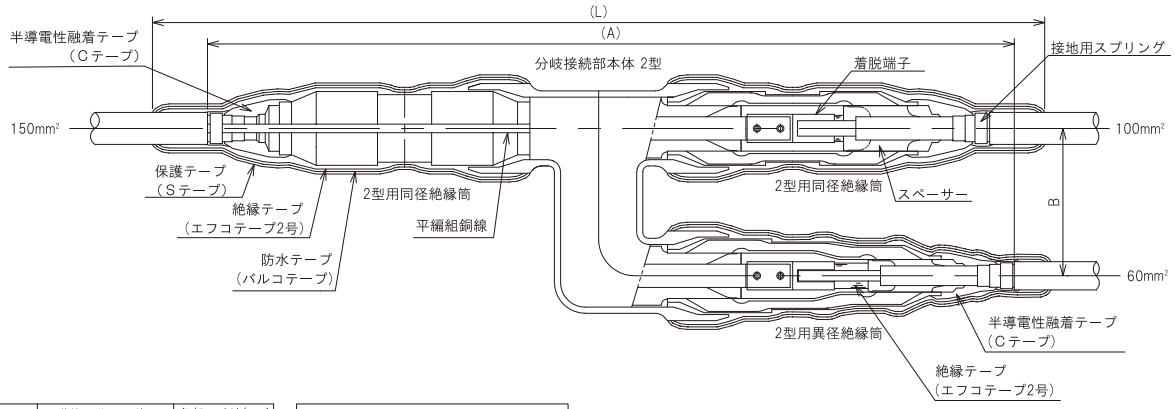

h分岐本体	導体公称断面積 (mm²) 幹線	分岐線	各部の寸法(mm) A	L	B
3型	325	22-60	823	903	150
		100-250			
		325	836	916	
	250	22-60	810	890	
		100-250			
	200	22-60			
		100-200			
2型	150	14-60	659	739	120
		100-150	640	720	
	100	14-60	659	739	
		100	640	720	
	60	14-60	678	758	
	38	14-38			
	22	14-22			

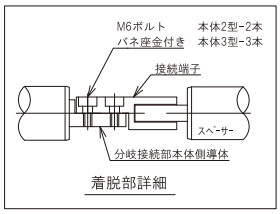

着脱部詳細

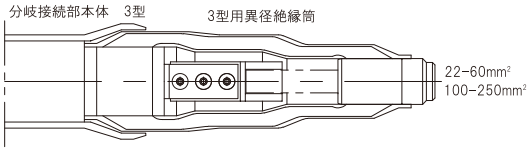

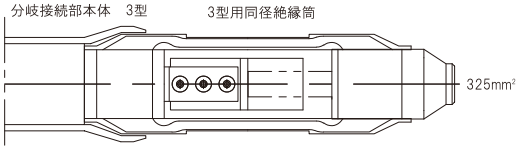

架 台

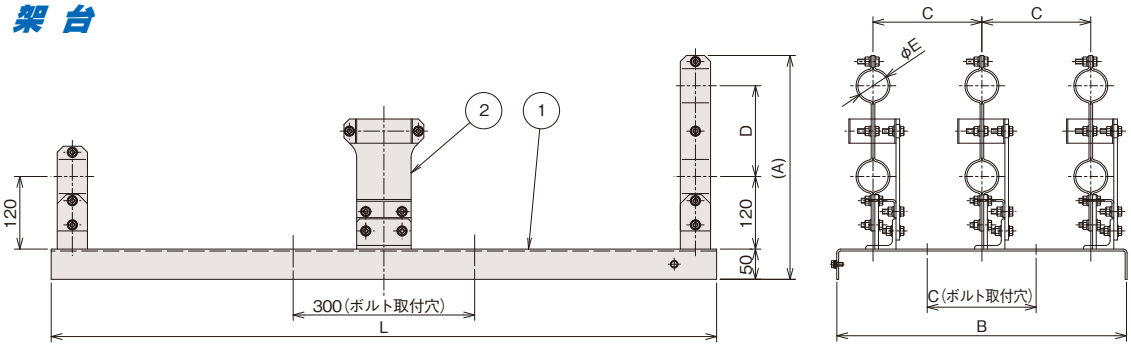

① 受皿（鉄製、溶融亜鉛めっき）
② ケーブルサポート（ステンレス）

※架台の有無は注文時にご指定下さい。

サイズ	各部の寸法 (mm) A	B	C	D	E	L
2型用	380	400	140	120	38	900
3型用	410	480	180	150	50	1100

絶縁キャップ

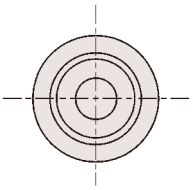

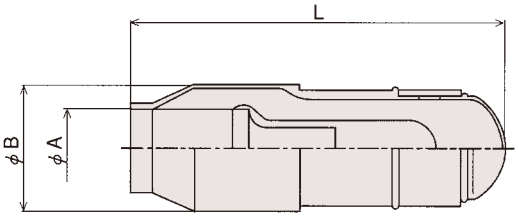

型 番	各部の寸法 (mm) A	B	L
2 型	37	60	178
3 型	56	81	186

※将来分岐する場合や、不要になった場合の非接続箇所に使用します。
※必要な際は注文時にご指定下さい。

〈型番〉
Jh6 ー 幹線サイズ ー 幹線サイズ ー 分岐線サイズ ー 架台

型番例1）幹線150 ー 幹線100 ー 分岐線60mm² 架台有りの場合 ⇨ **Jh6-150-100-60-A**
型番例2）幹線150 ー 絶縁キャップ ー 分岐線60mm² 架台無しの場合 ⇨ **Jh6-150-END-60-N**

※運用サイズは上記組合せ表をご確認下さい。絶縁キャップをご使用される場合は「END」となります。

memo

FURUKAWA ELECTRIC POWER SYSTEMS CO., LTD.

CENELEC規格対応品
終端接続材料

22、33kV

p73 - p74

CPT-22
CPT-33

p75 - p76

T形CPT-22
T形CPT-33

p77

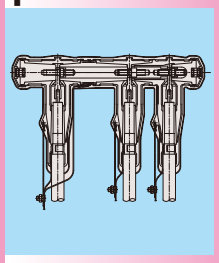

T形Y分岐・架台

p78

オプション品

CPT-22(22kV用)/CPT-33(33kV用)

エコケーブル適応品

セミプレハブ工法

22kV 架橋ポリエチレン絶縁電力ケーブル用差込式屋内外終端接続部
33kV 架橋ポリエチレン絶縁電力ケーブル用差込式屋内終端接続部
（CENELEC規格対応品）

差込簡単！セミプレハブ工法！

差込専用治具付き！

CENELEC規格対応品 終端接続材料

用　途

22kVは屋内から一般軽汚損（B-201がい管相当）、33kVは屋内に適用可能な終端接続材料です。

■電気特性

試験項目	性　能	
	22kV用	33kV用
商用周波電圧部分放電	20kVで10pC以下	30kVで10pC以下
商用周波耐電圧	54kV・5分間に耐えること	81kV・5分間に耐えること
雷インパルス耐電圧	125kV（正負両極性）・10回に耐えること	170kV（正負両極性）・10回に耐えること
直流耐電圧	72kV（負極性）15分間に耐えること	108kV（負極性）15分間に耐えること
長期課通電	30kV・113回に耐えること	45kV・113回に耐えること
注水閃絡	48kV 1分間に耐えること	72kV 1分間に耐えること

特　長

- スリップオンタイプ
- 端子の選択が可能
- コンパクト
- テープ処理が少ない
- ロールオーバー工法採用

■施工方法（概略）

1 接地金具の取付け

2 防水処理

3 本体挿入

4 端子の取付け

5 完成

単心詳細図

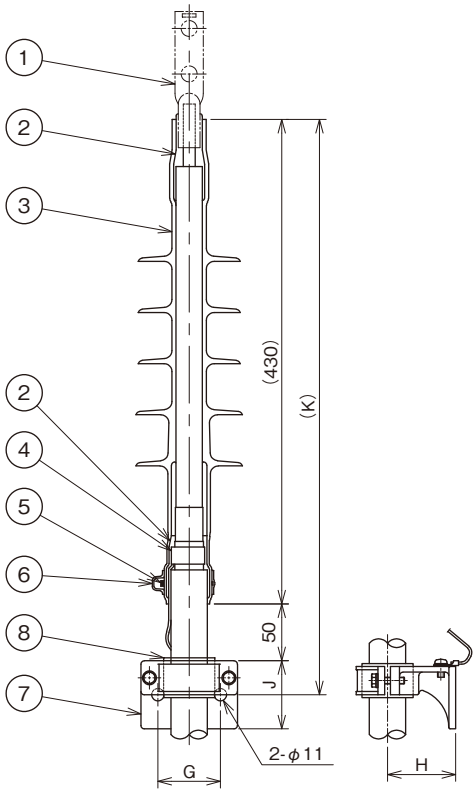

① 圧縮端子
② 絶縁テープ
（エフコテープ2号）
③ 端末本体
④ 接地金具
⑤ 締付バンド
⑥ 相色別保護カバー
⑦ ブラケット
⑧ 含浸黄麻布

CVTケーブル用

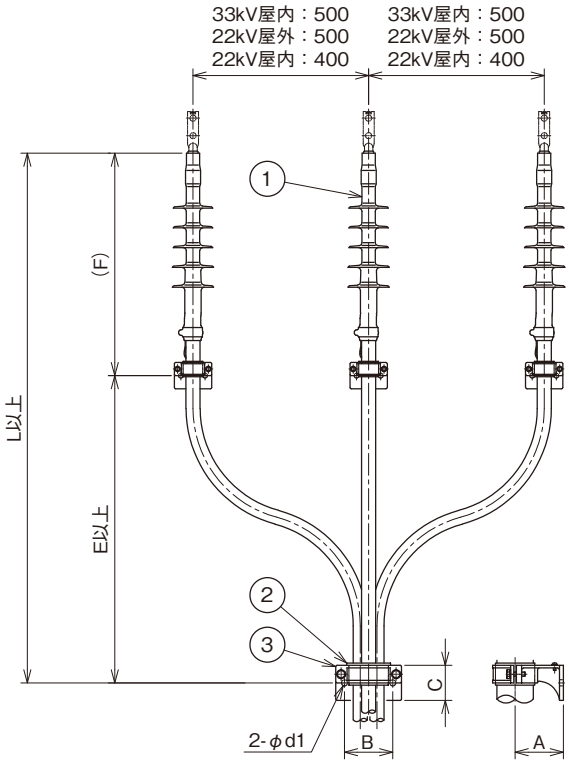

① 端末本体
② ゴムスペーサー
③ ブラケット

注）端末本体はシリコーンゴム製のため、使用状況によっては、自立しない可能性が有ります。端子側をブスバーに接続する、リード線側を固定する等の処置を取り、相間および離隔距離を保てるように布設下さい

■22kV 屋内外仕様

導体公称断面積 (mm²)	各部の寸法 (mm)				ブラケット型番
	G	H	J	K	
60	55	60	60	510	HD-33S
100	55	60	60	510	HD-33S
150	55	60	60	510	HD-33S
200	55	60	60	510	HD-33S
250	75	80	70	515	HD-34S
325	75	80	70	515	HD-34S
400	75	80	70	515	HD-34S

■22kV 屋内外仕様

導体公称断面積 (mm²)	型　番	各部の寸法 (mm)							ブラケット型番
		A	B	C	d1	E	F	L	
60	**CPT22-60**	110	110	80	14	895	510	1405	HD-36
100	**CPT22-100**	110	110	80	14	895	510	1405	HD-36
150	**CPT22-150**	120	120	90	14	895	510	1405	HD-37
200	**CPT22-200**	120	120	90	14	895	510	1405	HD-37
250	**CPT22-250**	140	150	100	18	895	515	1410	HD-38
325	**CPT22-325**	140	150	100	18	895	515	1410	HD-38
400	**CPT22-400**	140	150	100	18	895	515	1410	HD-38

■33kV 屋内仕様

導体公称断面積 (mm²)	各部の寸法 (mm)				ブラケット型番
	G	H	J	K	
60	55	60	60	510	HD-33S
100	55	60	60	510	HD-33S
150	75	80	70	515	HD-34S
200	75	80	70	515	HD-34S
250	75	80	70	515	HD-34S

■33kV 屋内仕様

導体公称断面積 (mm²)	型　番	各部の寸法 (mm)							ブラケット型番
		A	B	C	d1	E	F	L	
60	**CPT33-60**	110	110	80	14	905	510	1405	HD-36
100	**CPT33-100**	120	120	90	14	905	510	1405	HD-37
150	**CPT33-150**	140	150	100	18	905	515	1420	HD-38
200	**CPT33-200**	140	150	100	18	905	515	1420	HD-38
250	**CPT33-250**	140	150	100	18	905	515	1420	HD-38

注）販売は3相/1組（トリプレックス形ケーブル用）のみとなります。

T形CPT-22(22kV用)/T型CPT-33(33kV用)

22kVおよび33kV 架橋ポリエチレン絶縁電力ケーブル用
機器直結T形終端接続部（CENELEC規格対応品）

EN50180、EN50181に規定されたタイプC1ブッシングに適合！

安心、安全！圧縮端子仕様！

用　途

22kVおよび33kV用機器直結形終端接続材料です。

■電気特性

試験項目	性　能	
	22kV用	33kV用
商用周波電圧部分放電	20kVで10pC以下	30kVで10pC以下
商用周波耐電圧	54kV・5分間に耐えること	81kV・5分間に耐えること
雷インパルス耐電圧	125kV（正負両極性）・10回に耐えること	170kV（正負両極性）・10回に耐えること
直流耐電圧	72kV（負極性）15分間に耐えること	108kV（負極性）15分間に耐えること
長期課通電	30kV・60回に耐えること	45kV・60回に耐えること

特　長

- EN50180、EN50181に規定されたタイプC1ブッシングに適合します。
- 圧縮端子仕様

■〈型番〉T-CPT-22kV、33kV

導体公称断面積（mm²）	型　番	
	22kV用	33kV用
60	**T-CPT22-60**	**T-CPT33-60**
100	**T-CPT22-100**	**T-CPT33-100**
150	**T-CPT22-150**	**T-CPT33-150**
200	**T-CPT22-200**	**T-CPT33-200**
250	**T-CPT22-250**	**T-CPT33-250**
325	**T-CPT22-325**	**T-CPT33-325**
400	**T-CPT22-400**	**T-CPT33-400**

■〈型番〉T-CPT-22kV、33kV（増設分岐仕様）

導体公称断面積（mm²）	型　番	
	22kV用	33kV用
60	**2T-CPT22-60**	**2T-CPT33-60**
100	**2T-CPT22-100**	**2T-CPT33-100**
150	**2T-CPT22-150**	**2T-CPT33-150**
200	**2T-CPT22-200**	**2T-CPT33-200**
250	**2T-CPT22-250**	**2T-CPT33-250**
325	**2T-CPT22-325**	**2T-CPT33-325**
400	**2T-CPT22-400**	**2T-CPT33-400**

CVケーブル用

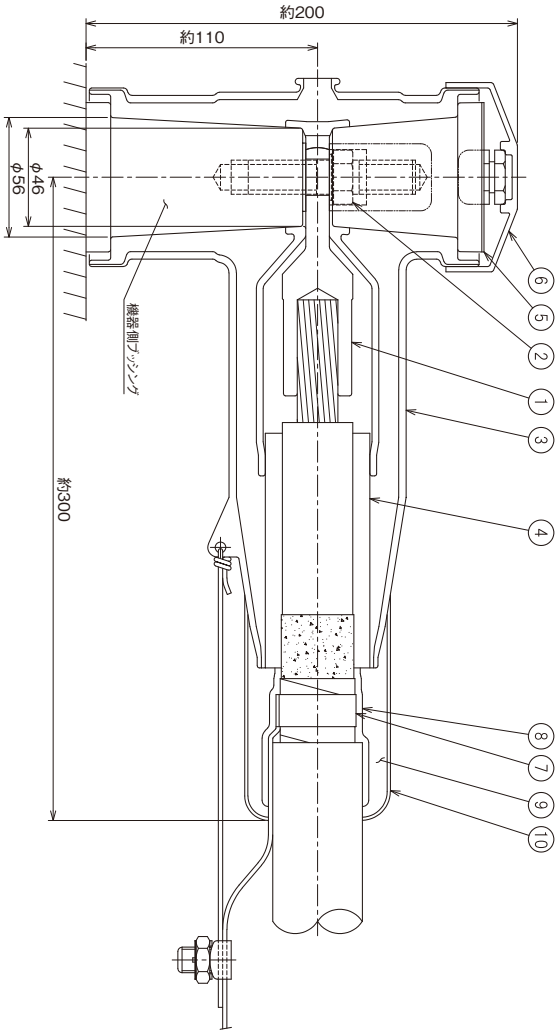

① 圧縮端子
② 接続ボルト
③ T形絶縁筒
④ 電界緩和筒
⑤ 絶縁栓
⑥ キャップ
⑦ 接地金具
⑧ 防水パテテープ
⑨ 防水テープ
⑩ 保護テープ（Sテープ）

注1）本品の性能は、CENELEC HD629.1 S1に規定された性能を有します。

EN50180、EN50181に規定されたタイプC1ブッシングに適合します。

増設

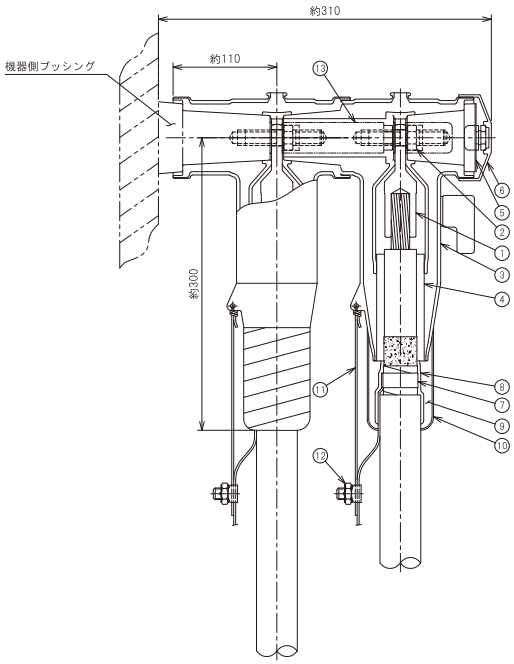

① 圧縮端子
② 接続ボルト
③ T形絶縁筒
④ 電界緩和筒
⑤ 絶縁栓
⑥ キャップ
⑦ 接地金具
⑧ 防水パテテープ
⑨ 防水テープ
⑩ 保護テープ(Sテープ)
⑪ 端末本体用接地線
⑫ ボルト型コネクター(供給外)
⑬ 結金具

注1）本品は、弊社製T形終端接続部専用です。他社品には連結できませんのでご注意下さい。
注2）機器側ブッシング取付用と増設分岐用のT形絶縁筒は別製品となります。
注3）本品の性能は、CENELEC HD629.1 S1に規定された性能を有します。

T形Y分岐・架台

22kVおよび33kV 架橋ポリエチレン絶縁電力ケーブル用T形Y分岐接続部

現地施工タイプの
特別高圧分岐接続材料！

着脱・
再接続可能！

ケーブルサイズ：60mm²～400mm²用

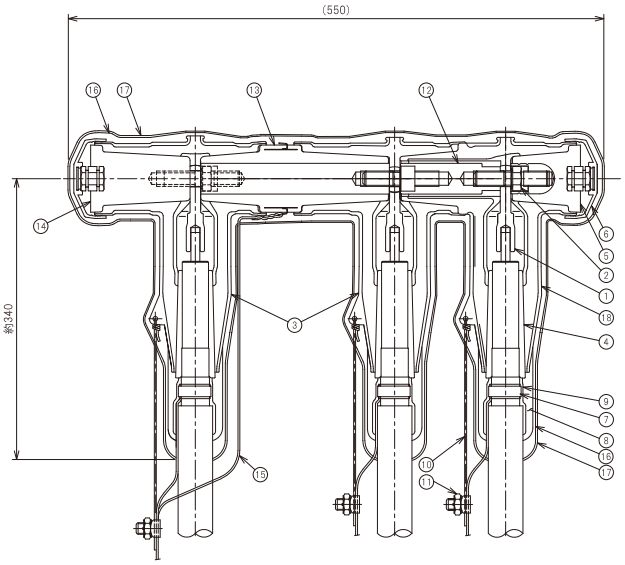

① 圧縮端子
② 接続ボルト
③ T形絶縁筒
④ 電界緩和筒
⑤ 絶縁栓B
⑥ キャップ
⑦ 接地金具
⑧ 防水テープ
⑨ 防水パテテープ
⑩ 端末本体用接地線
⑪ ボルト型コネクター（供給外）
⑫ 連結金具
⑬ 連結ブッシング
⑭ 絶縁栓A
⑮ IV線
⑯ 防水テープ（バルコテープ）
⑰保護テープ（Sテープ）
⑱T形絶縁筒（連結用）

注1) 本品は、弊社製T形終端接続部専用です。
他社品には連結できませんのでご注意下さい。
注2) T形絶縁筒とT形絶縁筒（連結用）は別製品となります。
注3) 本品の性能は、CENELEC HD629.1 S1に規定された性能を有します。
注4) 必要に応じ、接続部になるべく近い位置にスプリング式アルミクリート等（供給外）を取付けケーブルを把持し、接続部に荷重がかからないように敷設して下さい。
注5) 各線心の向きは任意に変更可能です。

架台取付け図

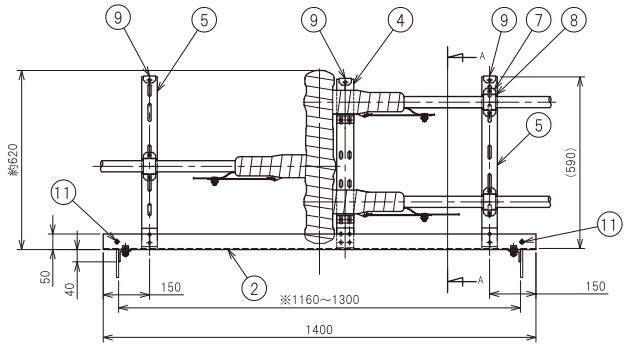

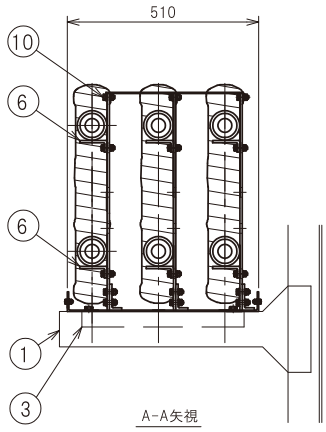

電気特性

試験項目	性　能	
	22kV用	33kV用
商用周波電圧部分放電	20kVで10pC以下	30kVで10pC以下
商用周波耐電圧	54kV・5分間に耐えること	81kV・5分間に耐えること
雷インパルス耐電圧	125kV（正負両極性）・10回に耐えること	170kV（正負両極性）・10回に耐えること
直流耐電圧	72kV（負極性）15分間に耐えること	108kV（負極性）15分間に耐えること
長期課通電	30kV・60回に耐えること	45kV・60回に耐えること

番号	部品名称	材質	表面処理	数量
①	受金物			供給外
②	受皿	SPC	溶融亜鉛メッキ	1
③	受皿固定板	SS400	溶融亜鉛メッキ	2
④	本体用固定金具	SUS304		3
⑤	ケーブル用固定金具	SUS304		6
⑥	本体用ステー	SUS304		6
⑦	ケーブル用固定バンド	SUS304		9
⑧	含浸黄麻布			適量
⑨	押え金具	SUS304		3
⑩	M8(B、N、W×2、SW)	SUS304		63
⑪	M6(B、W×2、SW)	SUS304		2

注1) 受金物は、貴社にてご用意願います。
注2) 部番3の受皿固定板の数量は2個となります。
尚、※寸法は受皿固定板の取付け可能範囲です。
注3) 各相の向きは任意に接続可能です。

オプション品

■アレスタ

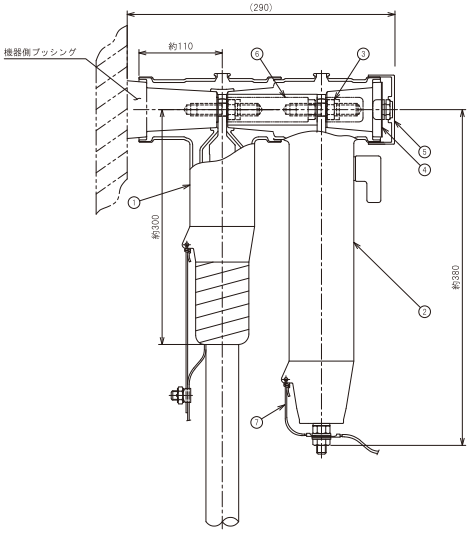

① T形機器直結端末(※)
② LA本体
③ 接続ボルト
④ 絶縁栓
⑤ キャップ
⑥ 連結金具
⑦ LA用接地線

※T形機器直結端末の詳細(仕様)図は別図P76を参照下さい。

注1) 本品は、弊社製T形終端接続部専用です。
他社品には連結できませんのでご注意下さい。
注2) アレスタの性能は、IEC60099-4に規定された性能を有します。

■アレスタ性能表

試験項目	性能	
	22kV用	33kV用
公称漏れ電流	10kA	10kA
定格電圧	30kV	42kV
最大使用電圧	24kV	34kV
部分放電	5pC未満	5pC未満
残留電圧は以下の通りである。		
急峻な雷インパルス電流 1/20μs	105.9kV	120.4kV
スイッチングインパルス電流 125A	71.7kV	84.0kV
スイッチングインパルス電流 500A	76.5kV	89.6kV
雷インパルス電流 8/20μs	99.0kV	108.5kV

本品はIEC60099-4に適合します。

■TOV曲線

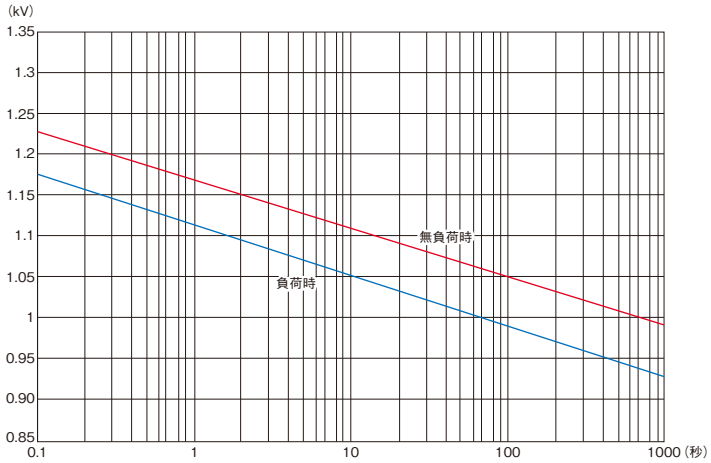

EN50180、EN50181に規定されたタイプC1ブッシングに適合します。

■テストロット

memo

FURUKAWA ELECTRIC POWER SYSTEMS CO., LTD.

JCAA規格品終端接続部

6600V

p81 – p84

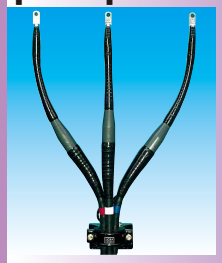

ゴムストレスコーン形

p85 - p86

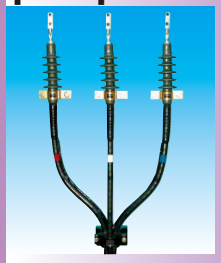

ゴムとう管形

p87 - p88

耐塩害用

22kV

p89

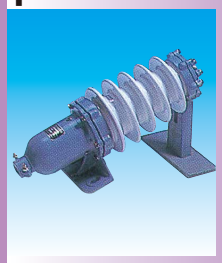

がい管形セミプレハブ式
（一般、軽汚損用）

p90

がい管形セミプレハブ式
（中汚損用）

33kV

p91

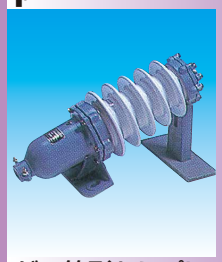

がい管形セミプレハブ式
（一般、軽汚損用）

p92

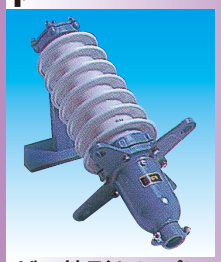

がい管形セミプレハブ式
（一般、軽汚損用）

その他JCAA規格製品（直線接続部含む）は
弊社ホームページをご覧下さい。
https://www.feps.co.jp/

1 ゴムストレスコーン形終端接続部

エコケーブル適応品　耐火ケーブル対応可

●屋内終端接続部

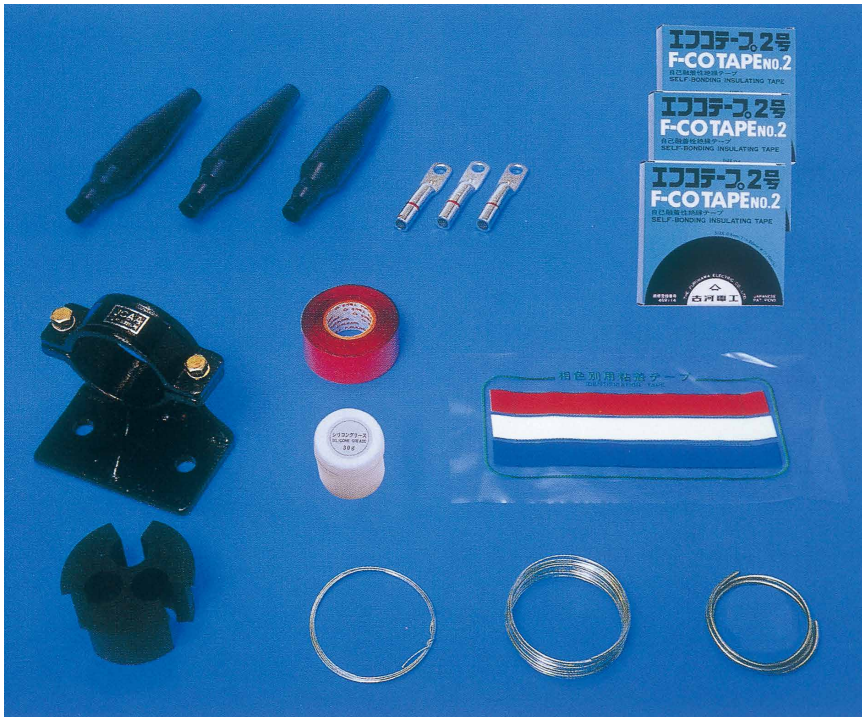

●屋外終端接続部

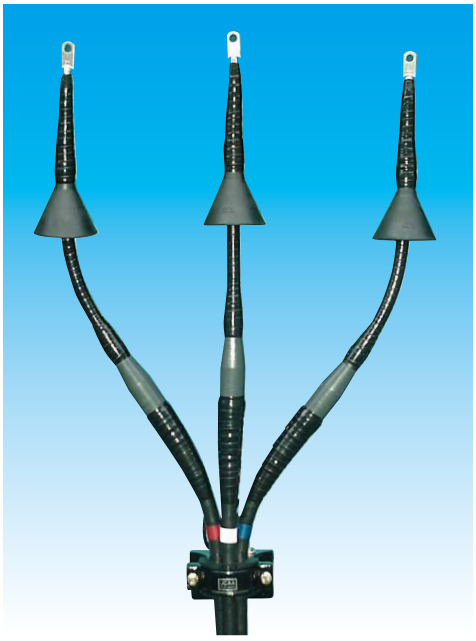

■性能

試験項目	性　能
商用周波耐電圧	35kV 1時間（通電温度上昇後は、6.9kV 10分間）に耐えること
雷インパルス耐電圧	95kV（負極性）　3回に耐えること
商用周波電圧部分放電	6.9kV（電圧上昇時） 5.3kV（電圧下降時）10pc以下のこと
通電温度上昇	105℃、3時間、3回で異常の無いこと
引張り強さ	導体断面積×69MPa（N／mm^2）以上のこと
長期課通電	10kV、連続３０日間に耐えること （導体温度90℃となる電流を8時間ON、16時間OFFで実施）
気密	内圧0.05MPa{N/mm^2}　1時間で異常のないこと（屋内および屋外）
汚損閃絡	0.01mg／cm^2（屋内） 0.06mg／cm^2（屋外）で6.9kV以上のこと
注水閃絡	17kV以上のこと（屋外）

◎関西地区はUテープ（自己融着性絶縁テープ）およびSテープ（保護テープ）の2巻き方式です。尚、このテープを使用する場合は、エコ適用外となります。

◎耐火ケーブル用はＪＣＡＡ規格外となります。

◎端子はP97ーP98をご覧ください。

6600V ゴムストレスコーン形 屋内終端接続部（JCAA C3103）

① 端子
② ゴムストレスコーン
③ 三又分岐管
④ 半導電性融着テープ
⑤ 保護層
⑥ すずめっき軟銅線（φ1.6mmまたはφ2mm）
⑦ 含浸黄麻布
⑧ ゴムスペーサー
⑨ ケーブル用ブラケット
⑩ 相色別テープ
⑪ 銘板

備考 ： ⑤ 保護層は粘着性ポリエチレン絶縁テープまたは自己融着性絶縁テープおよび保護テープ

●単心ケーブル用

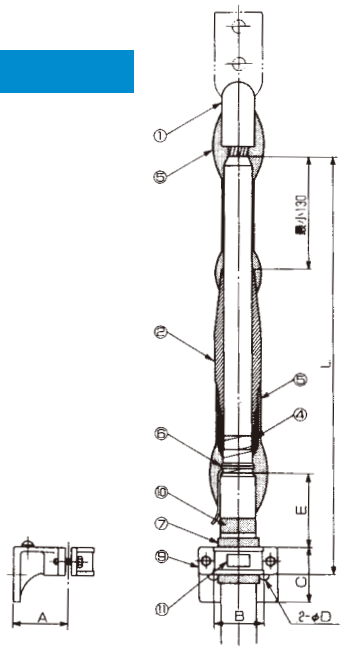

導体公称断面積（mm²）	JCAA型番		各部の寸法（mm）					
	円形圧縮より線	円形より線	A	B	C	D	E	L
14	6CIP1-A14	6CIP1-Y14	40	35	50	11	60	425
22	6CIP1-A22	6CIP1-Y22	40	35	50	11	60	425
38	6CIP1-A38	6CIP1-Y38	40	35	50	11	60	425
60	6CIP1-A60	6CIP1-Y60	50	50	50	11	60	425
100	6CIP1-A100	6CIP1-Y100	50	50	50	11	70	435
150	6CIP1-A150	6CIP1-Y150	50	50	50	11	70	435
200	6CIP1-A200	6CIP1-Y200	60	55	60	11	70	440
250	6CIP1-A250	6CIP1-Y250	60	55	60	11	80	450
325	6CIP1-A325	6CIP1-Y325	60	55	60	11	80	450
400	6CIP1-A400	6CIP1-Y400	80	75	70	11	80	455
500	6CIP1-A500	6CIP1-Y500	80	75	70	11	80	455
600	6CIP1-A600	6CIP1-Y600	80	75	70	11	80	455
800	6CIP1-A800	6CIP1-Y800	80	75	70	11	80	455
1000	6CIP1-A1000	6CIP1-Y1000	90	80	70	14	80	455

●3心ケーブル用

導体公称断面積（mm²）	JCAA型番		各部の寸法（mm）					
	円形圧縮より線	円形より線	A	B	C	D	E	L
14	6CIP3-A14	6CIP3-Y14	60	55	60	11	120	565
22	6CIP3-A22	6CIP3-Y22	60	55	60	11	120	565
38	6CIP3-A38	6CIP3-Y38	80	75	70	11	150	625
60	6CIP3-A60	6CIP3-Y60	80	75	70	11	150	625
100	6CIP3-A100	6CIP3-Y100	80	75	70	11	150	635
150	6CIP3-A150	6CIP3-Y150	90	80	70	14	170	670
200	6CIP3-A200	6CIP3-Y200	110	110	80	14	200	730
250	6CIP3-A250	6CIP3-Y250	110	110	80	14	200	730
325	6CIP3-A325	6CIP3-Y325	110	110	80	14	200	730

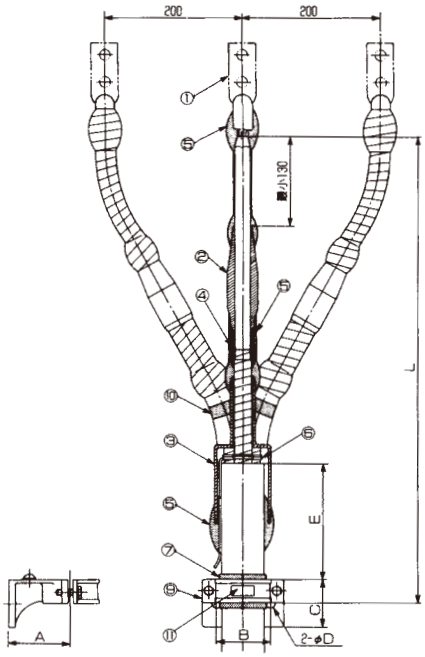

●トリプレックスケーブル用

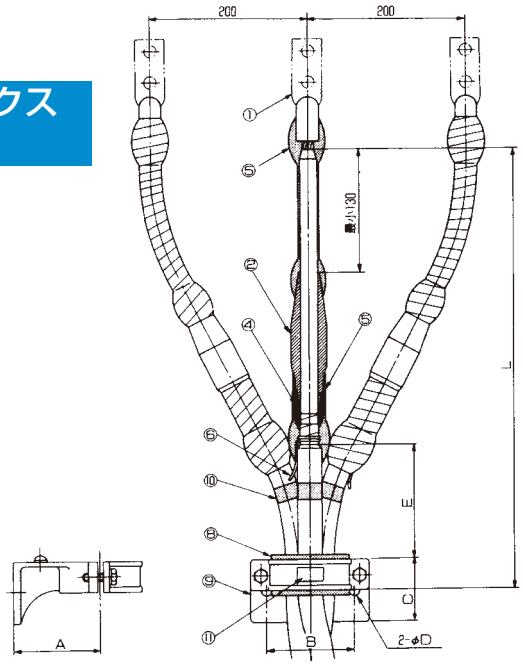

導体公称断面積（mm²）	JCAA型番	各部の寸法（mm）					
	円形圧縮より線	A	B	C	D	E	L
14	6CIPT-A14	80	75	70	11	100	475
22	6CIPT-A22	80	75	70	11	100	475
38	6CIPT-A38	90	80	70	14	130	505
60	6CIPT-A60	90	80	70	14	130	505
100	6CIPT-A100	90	80	70	14	160	535
150	6CIPT-A150	110	110	80	14	160	540
200	6CIPT-A200	110	110	80	14	160	540
250	6CIPT-A250	110	110	80	14	180	560
325	6CIPT-A325	120	120	90	14	180	565
400	6CIPT-A400	140	150	100	18	200	590
500	6CIPT-A500	140	150	100	18	200	600
600	6CIPT-A600	140	150	100	18	210	620

6600V ゴムストレスコーン形 屋外終端接続部（JCAA C3105）

① 端子
② ゴムストレスコーン
③ 三又分岐管
④ 半導電性融着テープ
⑤ 保護層
⑥ すずめっき軟銅線（φ1.6mmまたはφ2mm）
⑦ 含浸黄麻布
⑧ ゴムスペーサー
⑨ ケーブル用ブラケット
⑩ 相色別テープ
⑪ 雨覆
⑫ 銘板

備考 ： ⑤ 保護層は粘着性ポリエチレン絶縁テープまたは自己融着性絶縁テープおよび保護テープ

●単心ケーブル用

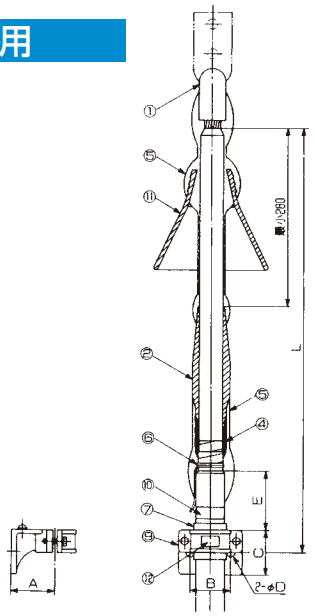

導体公称断面積（mm²）	JCAA型番		各部の寸法（mm）					
	円形圧縮より線	円形より線	A	B	C	D	E	L
14	6COP1-A14	6COP1-Y14	40	35	50	11	60	575
22	6COP1-A22	6COP1-Y22	40	35	50	11	60	575
38	6COP1-A38	6COP1-Y38	40	35	50	11	60	575
60	6COP1-A60	6COP1-Y60	50	50	50	11	60	575
100	6COP1-A100	6COP1-Y100	50	50	50	11	70	585
150	6COP1-A150	6COP1-Y150	50	50	50	11	70	585
200	6COP1-A200	6COP1-Y200	60	55	60	11	70	590
250	6COP1-A250	6COP1-Y250	60	55	60	11	80	600
325	6COP1-A325	6COP1-Y325	60	55	60	11	80	600
400	6COP1-A400	6COP1-Y400	80	75	70	11	80	605
500	6COP1-A500	6COP1-Y500	80	75	70	11	80	605
600	6COP1-A600	6COP1-Y600	80	75	70	11	80	605
800	6COP1-A800	6COP1-Y800	80	75	70	11	80	605
1000	6COP1-A1000	6COP1-Y1000	90	80	70	14	80	605

●3心ケーブル用

導体公称断面積（mm²）	JCAA型番		各部の寸法（mm）					
	円形圧縮より線	円形より線	A	B	C	D	E	L
14	6COP3-A14	6COP3-Y14	60	55	60	11	120	715
22	6COP3-A22	6COP3-Y22	60	55	60	11	120	715
38	6COP3-A38	6COP3-Y38	80	75	70	11	150	775
60	6COP3-A60	6COP3-Y60	80	75	70	11	150	775
100	6COP3-A100	6COP3-Y100	80	75	70	11	150	785
150	6COP3-A150	6COP3-Y150	90	80	70	14	170	820
200	6COP3-A200	6COP3-Y200	110	110	80	14	200	880
250	6COP3-A250	6COP3-Y250	110	110	80	14	200	880
325	6COP3-A325	6COP3-Y325	110	110	80	14	200	880

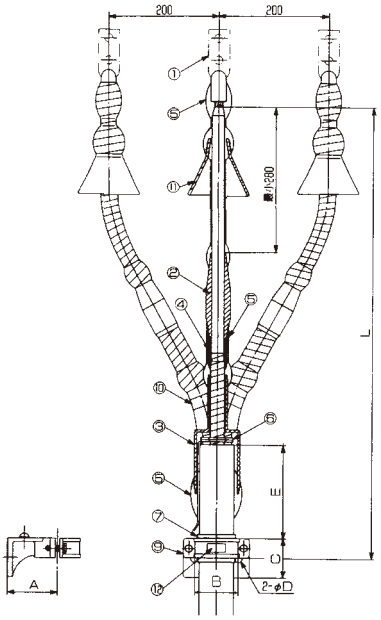

●トリプレックスケーブル用

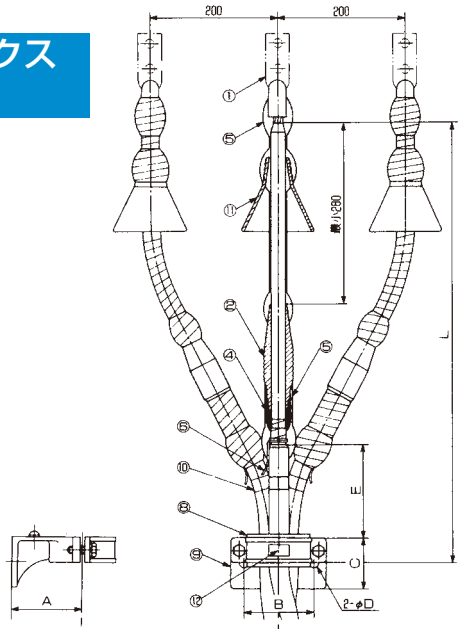

導体公称断面積（mm²）	JCAA型番	各部の寸法（mm）					
	円形圧縮より線	A	B	C	D	E	L
14	6COPT-A14	80	75	70	11	100	625
22	6COPT-A22	80	75	70	11	100	625
38	6COPT-A38	90	80	70	14	130	655
60	6COPT-A60	90	80	70	14	130	655
100	6COPT-A100	90	80	70	14	160	685
150	6COPT-A150	110	110	80	14	160	690
200	6COPT-A200	110	110	80	14	160	690
250	6COPT-A250	110	110	80	14	180	710
325	6COPT-A325	120	120	90	14	180	715
400	6COPT-A400	140	150	100	18	200	740
500	6COPT-A500	140	150	100	18	200	740
600	6COPT-A600	140	150	100	18	210	750

6600V ゴムストレスコーン形 キュービクル内終端接続部（JCAA C3102）

① 端子
② ゴムストレスコーン
③ 三又分岐管
④ 半導電性融着テープ
⑤ 保護層
⑥ すずめっき軟銅線（φ1.6mmまたはφ2mm）
⑦ 含浸黄麻布
⑧ ゴムスペーサー
⑨ ケーブル用ブラケット
⑩ 相色別テープ
⑪ 銘板

備考 ： ⑤ 保護層は粘着性ポリエチレン絶縁テープまたは自己融着性絶縁テープおよび保護テープ

●単心ケーブル用

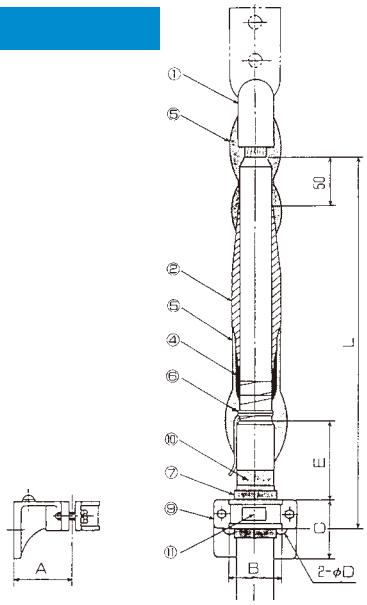

導体公称断面積（mm²）	JCAA型番		各部の寸法（mm）					
	円形圧縮より線	円形より線	A	B	C	D	E	L
14	6CCP1-A14	6CCP1-Y14	40	35	50	11	60	345
22	6CCP1-A22	6CCP1-Y22	40	35	50	11	60	345
38	6CCP1-A38	6CCP1-Y38	40	35	50	11	60	345
60	6CCP1-A60	6CCP1-Y60	50	50	50	11	60	345
100	6CCP1-A100	6CCP1-Y100	50	50	50	11	70	355
150	6CCP1-A150	6CCP1-Y150	50	50	50	11	70	355
200	6CCP1-A200	6CCP1-Y200	60	55	60	11	70	360
250	6CCP1-A250	6CCP1-Y250	60	55	60	11	80	370
325	6CCP1-A325	6CCP1-Y325	60	55	60	11	80	370
400	6CCP1-A400	6CCP1-Y400	80	75	70	11	80	375
500	6CCP1-A500	6CCP1-Y500	80	75	70	11	80	375
600	6CCP1-A600	6CCP1-Y600	80	75	70	11	80	375
800	6CCP1-A800	6CCP1-Y800	80	75	70	11	80	375
1000	6CCP1-A1000	6CCP1-Y1000	90	80	70	14	80	375

●3心ケーブル用

導体公称断面積（mm²）	JCAA型番		各部の寸法（mm）					
	円形圧縮より線	円形より線	A	B	C	D	E	L
14	6CCP3-A14	6CCP3-Y14	60	55	60	11	120	485
22	6CCP3-A22	6CCP3-Y22	60	55	60	11	120	485
38	6CCP3-A38	6CCP3-Y38	80	75	70	11	150	545
60	6CCP3-A60	6CCP3-Y60	80	75	70	11	150	545
100	6CCP3-A100	6CCP3-Y100	80	75	70	11	150	570
150	6CCP3-A150	6CCP3-Y150	90	80	70	14	170	610
200	6CCP3-A200	6CCP3-Y200	110	110	80	14	200	685
250	6CCP3-A250	6CCP3-Y250	110	110	80	14	200	695
325	6CCP3-A325	6CCP3-Y325	110	110	80	14	200	700

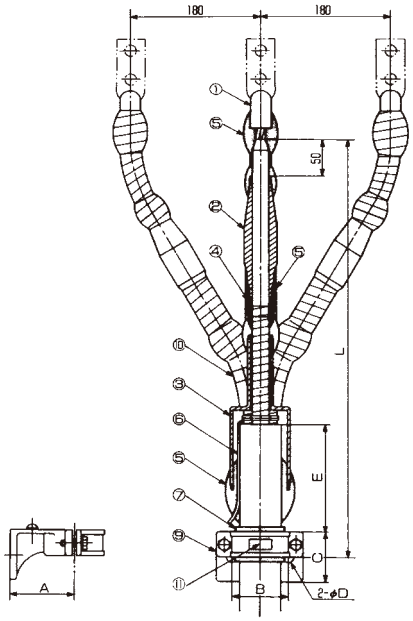

●トリプレックスケーブル用

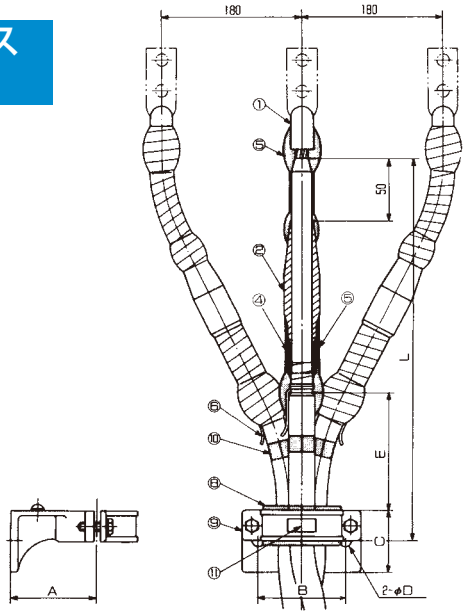

導体公称断面積（mm²）	JCAA型番	各部の寸法（mm）					
	円形圧縮より線	A	B	C	D	E	L
14	6CCPT-A14	80	75	70	11	100	395
22	6CCPT-A22	80	75	70	11	100	395
38	6CCPT-A38	90	80	70	14	130	425
60	6CCPT-A60	90	80	70	14	130	425
100	6CCPT-A100	90	80	70	14	160	460
150	6CCPT-A150	110	110	80	14	160	470
200	6CCPT-A200	110	110	80	14	160	485
250	6CCPT-A250	110	110	80	14	180	515
325	6CCPT-A325	120	120	90	14	180	530
400	6CCPT-A400	140	150	100	18	200	565
500	6CCPT-A500	140	150	100	18	200	570
600	6CCPT-A600	140	150	100	18	210	595

2 ゴムとう管形屋外終端接続部

エコケーブル適応品

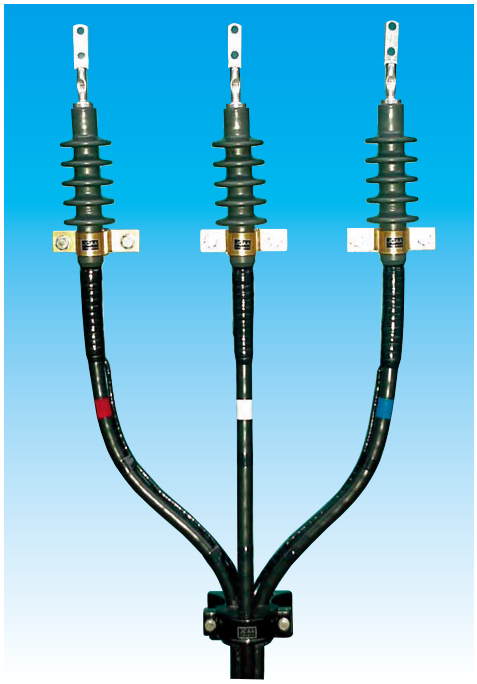

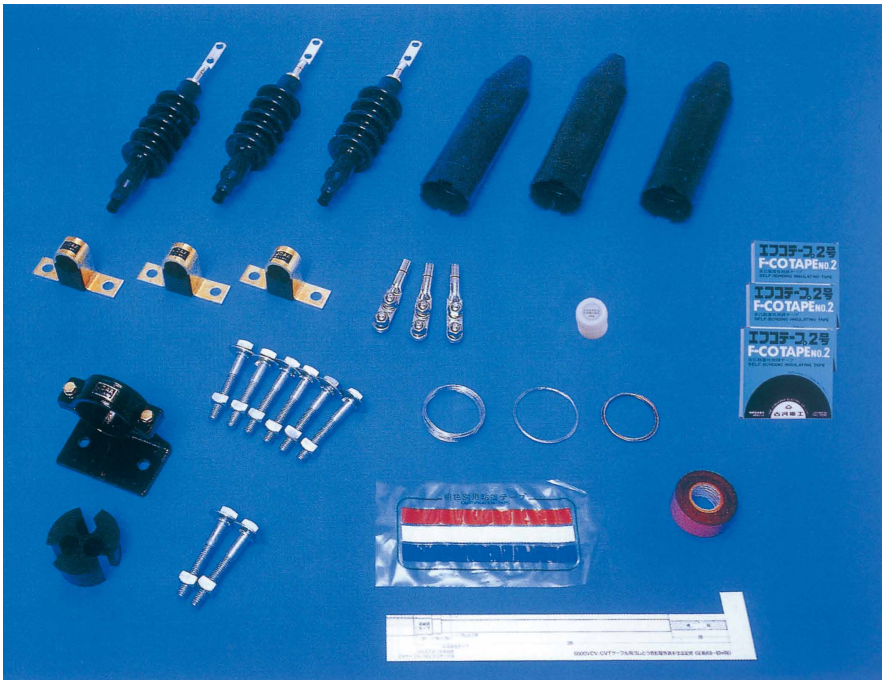

◎軽汚損地域で使用する屋外終端接続部です。

◎端子カバーが付いていますので高圧絶縁リード線との組合せにより、確実に充電露出部のカバーができます。

◎関西地区はUテープ（自己融着性絶縁テープ）およびSテープ（保護テープ）の2巻き方式です。尚、このテープを使用する場合は、エコケーブル適応外となります。

◎端子仕様は次ページの図をご確認ください。

■性能

試験項目	性　　能
商用周波耐電圧	35kV 1時間（通電温度上昇後は、6.9kV 10分間）に耐えること
雷インパルス耐電圧	95kV（負極性）　3回に耐えること
商用周波電圧部分放電	6.9kV（電圧上昇時） 5.3kV（電圧下降時）10pC以下のこと
通電温度上昇	105℃、3時間、3回で異常の無いこと
引張り強さ	導体断面積×69MPa（N／mm²）以上のこと
長期課通電	10kV、連続30日間に耐えること （導体温度90℃となる電流を8時間ON、16時間OFFで実施）
気密	内圧0.05MPa{N/mm²}　1時間で異常のないこと
汚損閃絡	0.06mg／cm²で6.9kV以上のこと
注水閃絡	17kV以上のこと

6600V ゴムとう管形 屋外終端接続部（JCAA C3104）

① 端子
② ゴムとう管
③ サドル（ゴムブッシュ付）
④ 半導電性融着テープ
⑤ 保護層
⑥ すずめっき軟銅線（φ1.6mmまたはφ2mm）
⑦ 三又分岐管
⑧ 含浸黄麻布
⑨ ゴムスペーサー
⑩ ケーブル用ブラケット
⑪ 相色別テープ
⑫ 銘板

備考 ： ⑤ 保護層は粘着性ポリエチレン絶縁テープまたは自己融着性絶縁テープおよび保護テープ

●単心ケーブル用

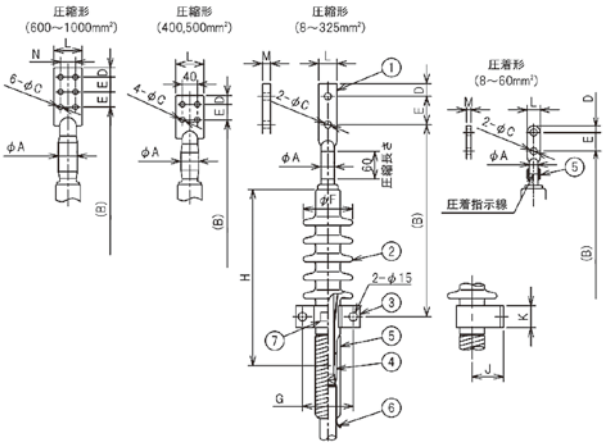

〈圧着形〉

導体公称断面積(mm²)	JCAA型番 円形圧縮より線	各部の寸法（mm） A	B	C	D	E	F	G	H	J	K	L	M
8	6CB1-A8R	9	240	5.5	6	16	70	90	250	50	30	12.5	3.2
14	6CB1-A14R	9	240	5.5	6	16	70	90	250	50	30	12.5	3.2
22	6CB1-A22R	11.4	240	5.5	8	16	70	90	250	50	30	16	3.7
38	6CB1-A38R	13.3	245	11	9	32	70	90	250	50	30	18.5	3.9
60	6CB1-A60R	15.4	245	11	11	32	70	90	250	50	30	22	4

〈圧縮形〉

導体公称断面積(mm²)	JCAA型番 円形圧縮より線	各部の寸法（mm） A	B	C	D	E	F	G	H	J	K	L	M	N	六角ダイス対角寸法
8	6CB1-A8C	12	300	9	15	40	70	90	250	50	30	15	7.5		12
14	6CB1-A14C	12	300	9	15	40	70	90	250	50	30	15	6.9		12
22	6CB1-A22C	12	300	9	15	40	70	90	250	50	30	16	5.7		12
38	6CB1-A38C	14	300	9	15	40	70	90	250	50	30	19	5.8		14
60	6CB1-A60C	19	300	14	15	40	70	90	250	50	30	25	8.5		19
100	6CB1-A100C	23	300	14	15	40	80	90	250	50	30	31	9.4		23
150	6CB1-A150C	26	305	14	15	40	80	90	250	50	30	36	9.2		26
200	6CB1-A200C	29	305	14	15	40	80	90	250	50	30	40	10.0		29
250	6CB1-A250C	32	310	14	15	40	95	100	255	50	35	45	10.4		32
325	6CB1-A325C	36	315	14	15	40	95	100	255	50	35	50	11.6		36
400	6k-TOUKAN-S-400-C4	47	360	14	25	40	110	110	260	58	40	75	12.0		47
500	6k-TOUKAN-S-500-C4	47	360	14	25	40	110	110	260	58	40	75	12.0		47
600	6k-TOUKAN-S-600-C6	51	400	14	25	40	110	110	260	58	40	75	12.0	40	51
800	6k-TOUKAN-S-800-C6	56	415	18	30	50	125	120	280	68	45	100	12.0	50	56
1000	6k-TOUKAN-S-1000-C6	64	425	18	30	50	125	120	280	68	45	100	14.0	50	64

※8～325mm²の円形より線の型番はA○○がY○○に変更になります。

●3心ケーブル用

導体公称断面積(mm²)	JCAA型番 円形圧縮より線	各部の寸法（mm） A 圧着形	A 圧縮形	B	C	D	E	F
14	6CB3-A14	240		605	60	60	55	11
22	6CB3-A22	240		625	60	60	55	11
38	6CB3-A38	245		685	70	80	75	11
60	6CB3-A60	245		715	70	80	75	11
100	6CB3-A100		300	750	70	80	75	11
150	6CB3-A150		305	805	70	90	80	14
200	6CB3-A200		305	870	80	110	110	14
250	6CB3-A250		310	895	80	110	110	14
325	6CB3-A325		315	915	80	110	110	14

（注）端子の構造・寸法は単心ケーブル用と同一です。
※14～325mm²の円形より線の型番はA○○がY○○に変更になります。

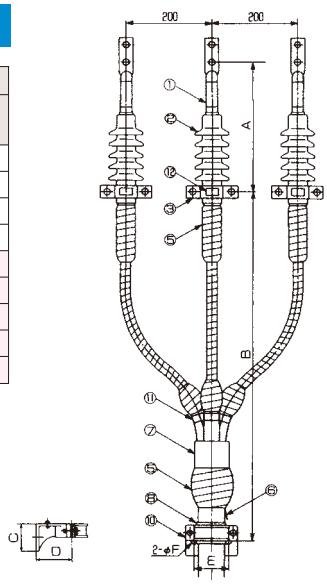

●トリプレックスケーブル用

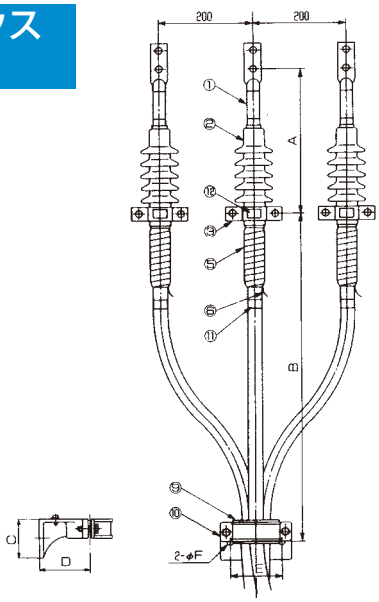

導体公称断面積(mm²)	JCAA型番 円形圧縮より線	各部の寸法（mm） A 圧着形	A 圧縮形	B	C	D	E	F
8	6CBT-A8	240	300	550	70	80	75	11
14	6CBT-A14	240	300	565	70	80	75	11
22	6CBT-A22	240	300	575	70	80	75	11
38	6CBT-A38	245	300	600	70	90	80	14
60	6CBT-A60	245	300	620	70	90	80	14
100	6CBT-A100		300	650	70	90	80	14
150	6CBT-A150		305	695	80	110	110	14
200	6CBT-A200		305	720	80	110	110	14
250	6CBT-A250		310	740	80	110	110	14
325	6CBT-A325		315	775	90	120	120	14
400	6k-TOUKAN-T-400-C4		360	795	100	140	150	18
500	6k-TOUKAN-T-500-C4		360	830	100	140	150	18
600	6k-TOUKAN-T-600-C6		400	855	100	140	150	18

（注）端子の構造・寸法は単心ケーブル用と同一です。
※8～325mm²の円形より線の型番はA○○がY○○に変更になります。

3 6600V 耐塩害用 終端接続部

エコケーブル適応品

◎塩分、煙塵等の付着が予想される汚損地域で使用する耐塩害終端接続部です。

◎端子カバーが付いていますので高圧絶縁リード線との組合せにより、確実に充電露出部のカバーができます。

◎関西地区はUテープ（自己融着性絶縁テープ）およびSテープ（保護テープ）の2巻き方式です。尚、このテープを使用する場合は、エコケーブル適応外となります。

◎端子仕様は次ページの図をご確認ください。

■塩害汚損区分　（電気協同研究第22巻　第2号による）

汚損区分		A	B	C	D	E
想定　最大等価塩分付着密度（mg/cm²）		0.03	0.06	0.12	0.35	塩分のしぶきが直接かかる場合
海岸からの概略の距離	台風に対し	50km以上（一般地域）	10～50km	3～10km	0～3km	海岸の地形、構造により0～300m又は0～500m
	季節風に対し	10km以上（一般地域）	3～10km	1～3km	0～1km	
発煙源よりの距離	範囲工場地域に対し		工場地域周辺の比較的軽度の煙塵害地域	工場地域の中心部		

耐塩害終端接続部の適用……等価塩分付着密度　0.06mg/cm²超過～0.35mg/cm²の地域
（参考）通常屋外終端接続部の適用‥‥等価塩分付着密度　0.01mg/cm²超過～0.06mg/cm²の地域
通常屋内終端接続部の適用‥‥等価塩分付着密度　0.01mg/cm²以下の地域

6600V 耐塩害用終端接続部（JCAA C3101）

① 端子
② 碍管
③ コンパウンド
④ ブラケット
⑤ ゴムストレスコーン
⑥ 銘板
⑦ 保護層
⑧ すずめっき軟銅線
⑨ 相色別テープ
⑩ ケーブル用ブラケット
⑪ 三又分岐管
⑫ 含浸黄麻布
⑬ ゴムスペーサー

備考 ： ⑦ 保護層は粘着性ポリエチレンテープまたは自己融着性絶縁テープおよび保護テープ

●単心ケーブル用

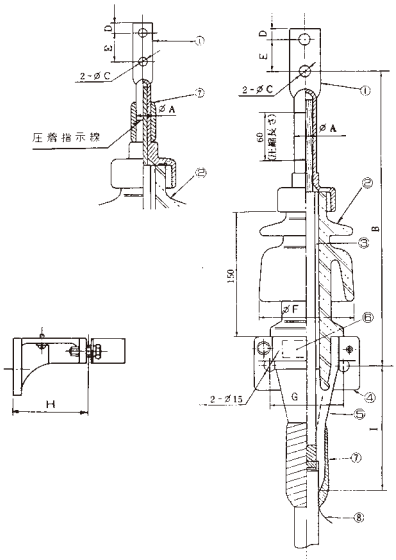

導体公称断面積 (mm²)	JCAA型番		各部の寸法 (mm)										六角ダイス対角寸法
	円形圧縮より線	円形より線	A		B	C	D	E	F	G	H	I	
			圧着形	圧縮形									
14	6CA1-A14R	6CA1-Y14R	9		290	5.5	6	16	115	90	90	155	—
22	6CA1-A22R	6CA1-Y22R	11.4		295	5.5	8	16	115	90	90	155	—
38	6CA1-A38R	6CA1-Y38R	13.3		295	11	9	32	115	90	90	155	—
60	6CA1-A60R	6CA1-Y60R	15.4		300	11	11	32	115	90	90	155	—
100	6CA1-A100C	6CA1-Y100C		23	355	14	15	40	115	90	90	155	23
150	6CA1-A150C	6CA1-Y150C		26	360	14	15	40	115	90	90	155	26
200	6CA1-A200C	6CA1-Y200C		29	360	14	15	40	125	100	95	165	29
250	6CA1-A250C	6CA1-Y250C		32	360	14	15	40	125	100	95	165	32
325	6CA1-A325C	6CA1-Y325C		36	365	14	15	40	125	100	95	165	36

●3心ケーブル用

導体公称断面積 (mm²)	JCAA型番		各部の寸法 (mm)							
	円形圧縮より線	円形より線	A		B	C	D	E	F	G
			圧着形	圧縮形						
14	6CA3-A14	6CA3-Y14	290		720	60	60	55	11	210
22	6CA3-A22	6CA3-Y22	295		720	60	60	55	11	210
38	6CA3-A38	6CA3-Y38	295		770	70	80	75	11	210
60	6CA3-A60	6CA3-Y60	300		770	70	80	75	11	210
100	6CA3-A100	6CA3-Y100		355	850	70	80	75	11	210
150	6CA3-A150	6CA3-Y150		360	885	70	90	80	14	210
200	6CA3-A200	6CA3-Y200		360	940	80	110	110	14	220
250	6CA3-A250	6CA3-Y250		360	1000	80	110	110	14	220
325	6CA3-A325	6CA3-Y325		365	1020	80	110	110	14	220

(注) 端子の構造・寸法は単心ケーブル用と同一です。

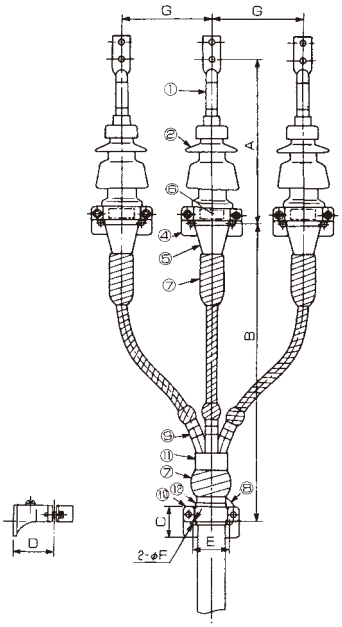

●トリプレックスケーブル用

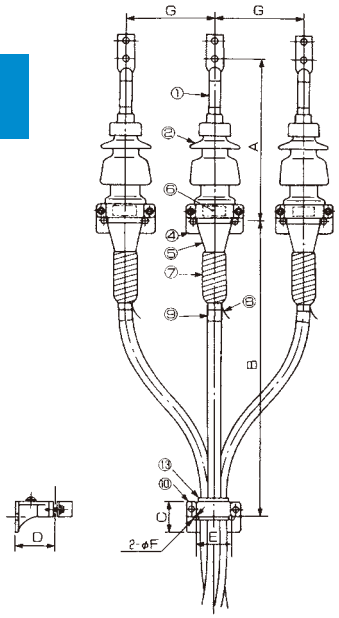

導体公称断面積 (mm²)	JCAA型番	各部の寸法 (mm)							
	円形圧縮より線	A		B	C	D	E	F	G
		圧着形	圧縮形						
14	6CAT-A14	290		590	70	80	75	11	210
22	6CAT-A22	295		590	70	80	75	11	210
38	6CAT-A38	295		615	70	90	80	14	210
60	6CAT-A60	300		635	70	90	80	14	210
100	6CAT-A100		355	665	70	90	80	14	210
150	6CAT-A150		360	720	80	110	110	14	210
200	6CAT-A200		360	760	80	110	110	14	220
250	6CAT-A250		360	790	80	110	110	14	220
325	6CAT-A325		365	820	90	120	120	14	220

(注) 端子の構造・寸法は単心ケーブル用と同一です。

4 22kV がい管形セミプレハブ式屋内・屋外終端接続部 一般・軽汚損用（JCAA C5103、C5105）

●単心ケーブル壁取付形

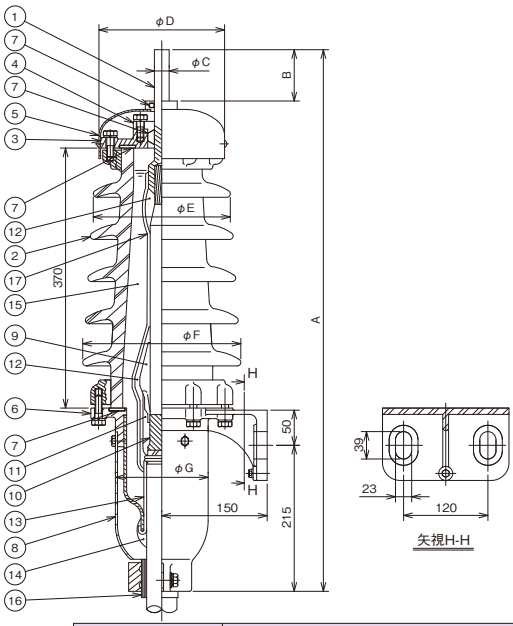

●単心ケーブル据付形

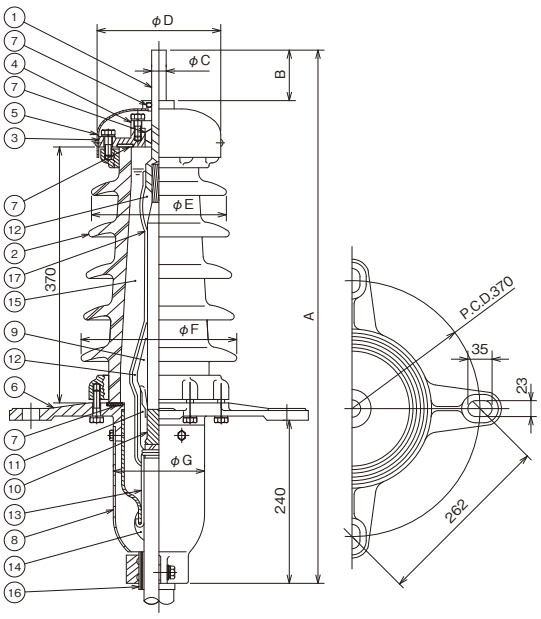

① 導体引出棒
② 金具付がい管
③ 上部金具
④ パッキング締付金具
⑤ 上部覆
⑥ 下部金具
⑦ パッキング
⑧ クランプ
⑨ ゴムストレスコーン
⑩ ACPテープ
⑪ 半導電性融着テープ
⑫ 絶縁テープ
⑬ すずめっき軟銅線
⑭ 防水テープ
⑮ 絶縁混和物
⑯ 含浸黄麻布
⑰ 保護テープ

導体公称断面積 (mm²)	JCAA 型番		各部の寸法（mm）						
	壁取付形	据付形	A	B	C	D	E	F	G
60	22CPALS1-A60C	22CPBLS1-A60C	765	63	21	177	195	225	132
100	22CPALS1-A100C	22CPBLS1-A100C	765	63	21	177	195	225	132
150	22CPALS1-A150C	22CPBLS1-A150C	765	63	21	177	195	225	132
200	22CPALS1-A200C	22CPBLS1-A200C	765	63	21	177	195	225	132
250	22CPALS1-A250C	22CPBLS1-A250C	775	73	21	177	195	225	132
325	22CPALS1-A325C	22CPBLS1-A325C	775	73	21	177	195	225	132
400	22CPALS1-A400C	22CPBLS1-A400C	785	83	27	187	205	235	142
500	22CPALS1-A500C	22CPBLS1-A500C	785	83	27	187	205	235	142
600	22CPALS1-A600C	22CPBLS1-A600C	795	93	32	187	205	235	142
800	22CPALS1-A800C	22CPBLS1-A800C	805	103	37	187	205	235	142
1000	22CPALS1-A1000C	22CPBLS1-A1000C	805	103	37	187	205	235	142

●トリプレックスケーブル用

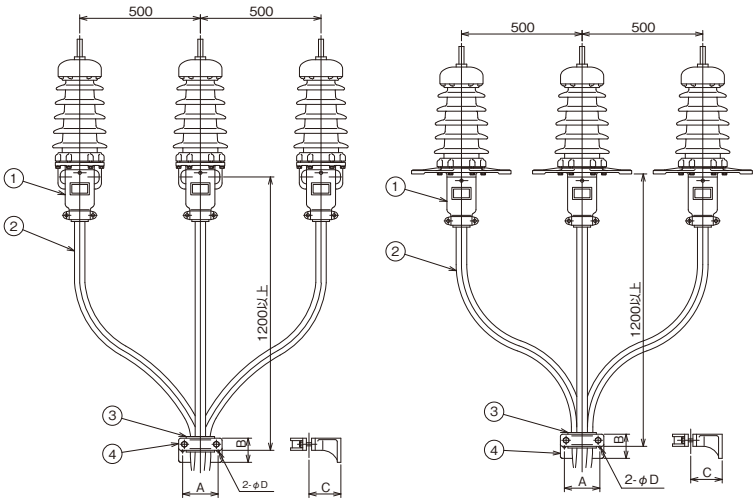

① 終端接続部本体
② CVケーブル
③ ゴムスペーサー
④ ケーブル用ブラケット

導体公称断面積 (mm²)	JCAA 型番		各部の寸法（mm）			
	壁取付形	据付形	A	B	C	D
60	22CPALST-A60C	22CPBLST-A60C	110	80	110	14
100	22CPALST-A100C	22CPBLST-A100C	110	80	110	14
150	22CPALST-A150C	22CPBLST-A150C	120	90	120	14
200	22CPALST-A200C	22CPBLST-A200C	120	90	120	14
250	22CPALST-A250C	22CPBLST-A250C	150	100	140	18
325	22CPALST-A325C	22CPBLST-A325C	150	100	140	18
400	22CPALST-A400C	22CPBLST-A400C	150	100	140	18

5 22kV がい管形セミプレハブ式屋外終端接続部 中汚損用（JCAA C5103）

●単心ケーブル壁取付形

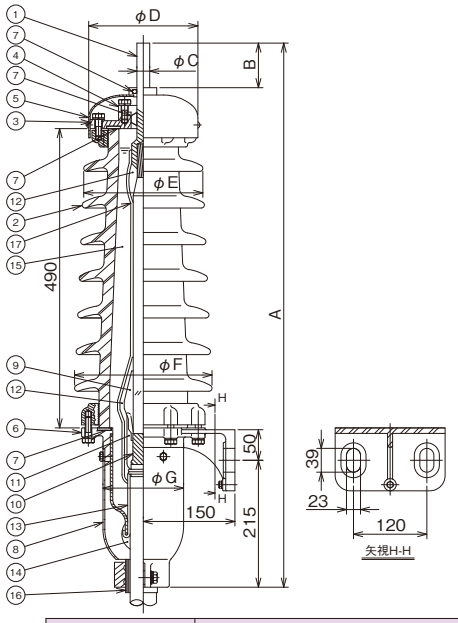

●単心ケーブル据付形

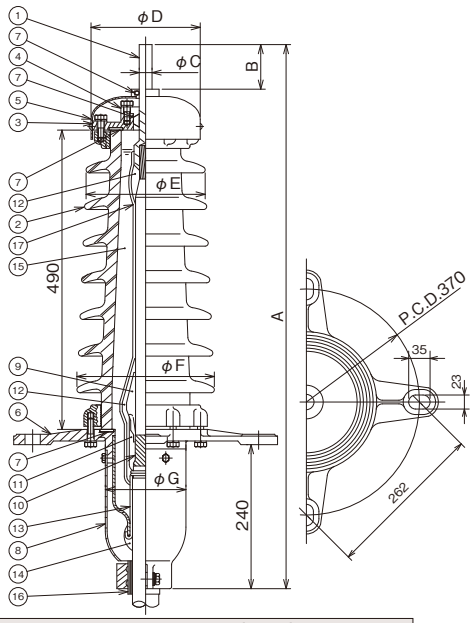

① 導体引出棒
② 金具付がい管
③ 上部金具
④ パッキング締付金具
⑤ 上部覆
⑥ 下部金具
⑦ パッキング
⑧ クランプ
⑨ ゴムストレスコーン
⑩ ACPテープ
⑪ 半導電性融着テープ
⑫ 絶縁テープ
⑬ すずめっき軟銅線
⑭ 防水テープ
⑮ 絶縁混和物
⑯ 含浸黄麻布
⑰ 保護テープ

導体公称断面積 (mm²)	JCAA 型番		各部の寸法 (mm)						
	壁取付形	据付形	A	B	C	D	E	F	G
60	22CPAMS1-A60C	22CPBMS1-A60C	885	63	21	177	195	225	132
100	22CPAMS1-A100C	22CPBMS1-A100C	885	63	21	177	195	225	132
150	22CPAMS1-A150C	22CPBMS1-A150C	885	63	21	177	195	225	132
200	22CPAMS1-A200C	22CPBMS1-A200C	885	63	21	177	195	225	132
250	22CPAMS1-A250C	22CPBMS1-A250C	895	73	21	177	195	225	132
325	22CPAMS1-A325C	22CPBMS1-A325C	895	73	21	177	195	225	132
400	22CPAMS1-A400C	22CPBMS1-A400C	905	83	27	187	205	235	142
500	22CPAMS1-A500C	22CPBMS1-A500C	905	83	27	187	205	235	142
600	22CPAMS1-A600C	22CPBMS1-A600C	915	93	32	187	205	235	142
800	22CPAMS1-A800C	22CPBMS1-A800C	925	103	37	187	205	235	142
1000	22CPAMS1-A1000C	22CPBMS1-A1000C	925	103	37	187	205	235	142

●トリプレックスケーブル用

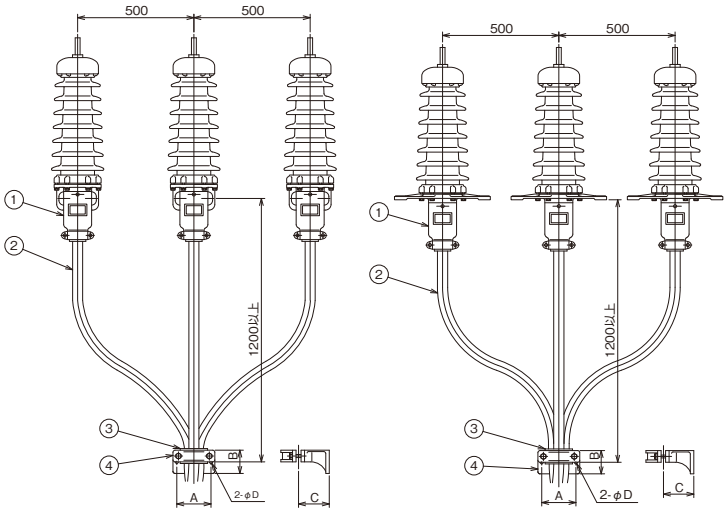

① 終端接続部本体
② CVケーブル
③ ゴムスペーサー
④ ケーブル用ブラケット

導体公称断面積 (mm²)	JCAA 型番		各部の寸法 (mm)			
	壁取付形	据付形	A	B	C	D
60	22CPAMST-A60C	22CPBMST-A60C	110	80	110	14
100	22CPAMST-A100C	22CPBMST-A100C	110	80	110	14
150	22CPAMST-A150C	22CPBMST-A150C	120	90	120	14
200	22CPAMST-A200C	22CPBMST-A200C	120	90	120	14
250	22CPAMST-A250C	22CPBMST-A250C	150	100	140	18
325	22CPAMST-A325C	22CPBMST-A325C	150	100	140	18
400	22CPAMST-A400C	22CPBMST-A400C	150	100	140	18

6 33kV がい管形セミプレハブ式屋内・屋外終端接続部 一般・軽汚損用（JCAA C6101、C6102）

●単心ケーブル壁取付形

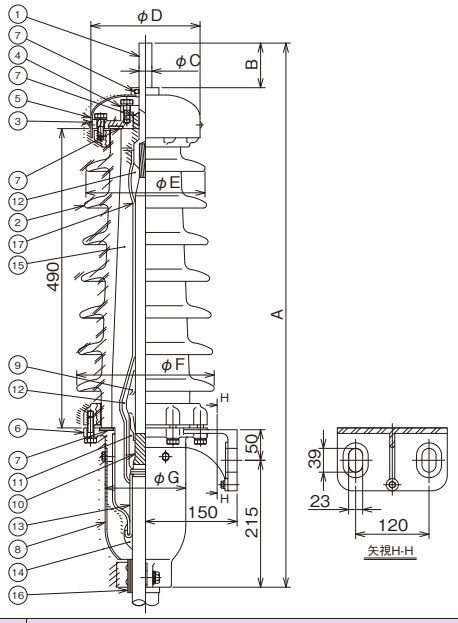

●単心ケーブル据付形

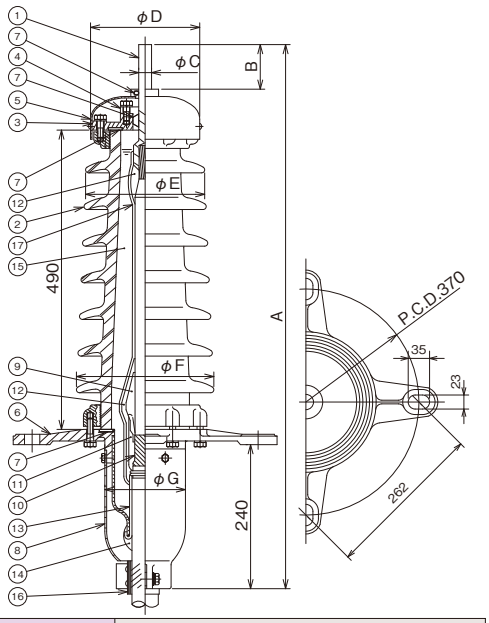

① 導体引出棒
② 金具付がい管
③ 上部金具
④ パッキング締付金具
⑤ 上部覆
⑥ 下部金具
⑦ パッキング
⑧ クランプ
⑨ ゴムストレスコーン
⑩ ACPテープ
⑪ 半導電性融着テープ
⑫ 絶縁テープ
⑬ すずめっき軟銅線
⑭ 防水テープ
⑮ 絶縁混和物
⑯ 含浸黄麻布
⑰ 保護テープ

導体公称断面積 (mm²)	JCAA 型番				各部の寸法 (mm)						
	屋内用		一般軽汚損用								
	壁取付形	据付形	壁取付形	据付形	A	B	C	D	E	F	G
60	33CPAIS1-A60C	33CPBIS1-A60C	33CPALS1-A60C	33CPBLS1-A60C	885	63	21	177	195	225	132
100	33CPAIS1-A100C	33CPBIS1-A100C	33CPALS1-A100C	33CPBLS1-A100C	885	63	21	177	195	225	132
150	33CPAIS1-A150C	33CPBIS1-A150C	33CPALS1-A150C	33CPBLS1-A150C	885	63	21	177	195	225	132
200	33CPAIS1-A200C	33CPBIS1-A200C	33CPALS1-A200C	33CPBLS1-A200C	885	63	21	177	195	225	132
250	33CPAIS1-A250C	33CPBIS1-A250C	33CPALS1-A250C	33CPBLS1-A250C	895	73	21	177	195	225	132
325	33CPAIS1-A325C	33CPBIS1-A325C	33CPALS1-A325C	33CPBLS1-A325C	895	73	21	177	195	225	132
400	33CPAIS1-A400C	33CPBIS1-A400C	33CPALS1-A400C	33CPBLS1-A400C	905	83	27	187	205	235	142
500	33CPAIS1-A500C	33CPBIS1-A500C	33CPALS1-A500C	33CPBLS1-A500C	905	83	27	187	205	235	142
600	33CPAIS1-A600C	33CPBIS1-A600C	33CPALS1-A600C	33CPBLS1-A600C	915	93	32	187	205	235	142
800	33CPAIS1-A800C	33CPBIS1-A800C	33CPALS1-A800C	33CPBLS1-A800C	925	103	37	187	205	235	142
1000	33CPAIS1-A1000C	33CPBIS1-A1000C	33CPALS1-A1000C	33CPBLS1-A1000C	925	103	37	187	205	235	142

●トリプレックスケーブル用

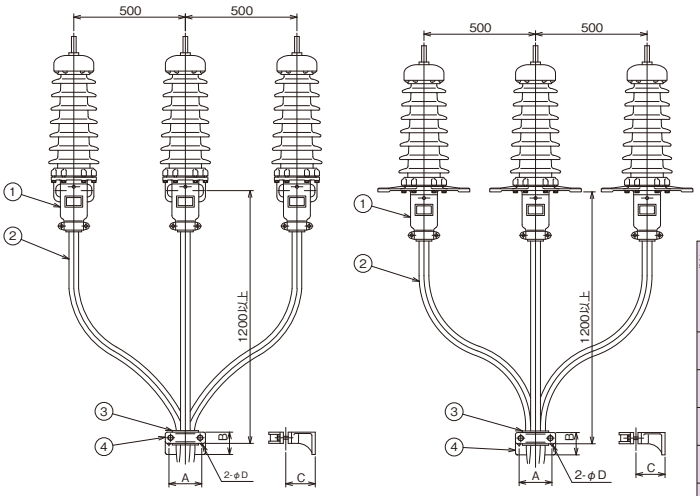

① 終端接続部本体
② CVケーブル
③ ゴムスペーサー
④ ケーブル用ブラケット

導体公称断面積 (mm²)	JCAA 型番				各部の寸法 (mm)			
	屋内用		一般軽汚損用					
	壁取付形	据付形	壁取付形	据付形	A	B	C	D
60	33CPAIST-A60C	33CPBIST-A60C	33CPALST-A60C	33CPBLST-A60C	120	90	120	14
100	33CPAIST-A100C	33CPBIST-A100C	33CPALST-A100C	33CPBLST-A100C	120	90	120	14
150	33CPAIST-A150C	33CPBIST-A150C	33CPALST-A150C	33CPBLST-A150C	150	100	140	18
200	33CPAIST-A200C	33CPBIST-A200C	33CPALST-A200C	33CPBLST-A200C	150	100	140	18
250	33CPAIST-A250C	33CPBIST-A250C	33CPALST-A250C	33CPBLST-A250C	150	100	140	18
325	33CPAIST-A325C	33CPBIST-A325C	33CPALST-A325C	33CPBLST-A325C	170	100	150	18
400	33CPAIST-A400C	33CPBIST-A400C	33CPALST-A400C	33CPBLST-A400C	170	100	150	18

7 33kV がい管形セミプレハブ式屋外終端接続部 中汚損用（JCAA C6102）

●単心ケーブル壁取付形

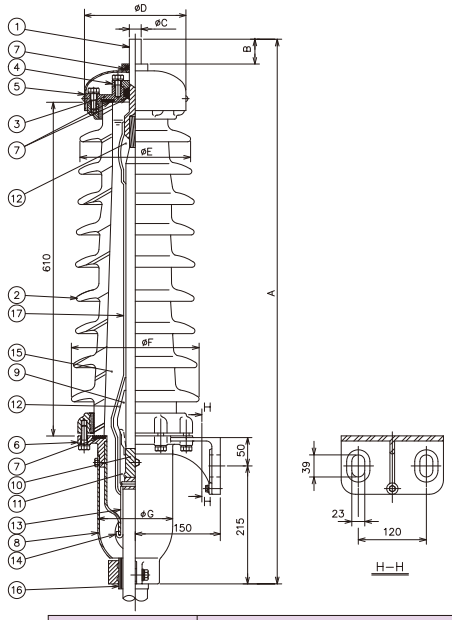

●単心ケーブル据付形

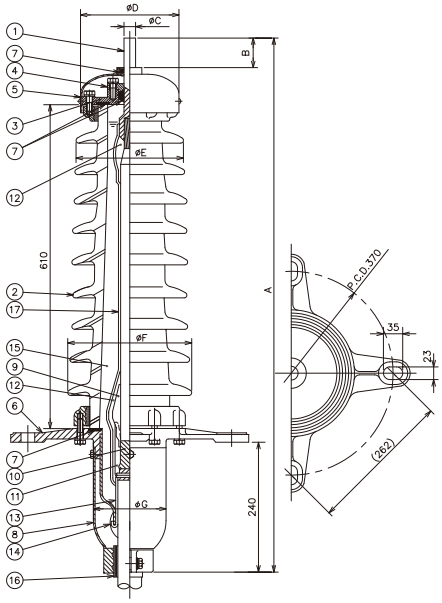

① 導体引出棒
② 金具付がい管
③ 上部金具
④ パッキング締付金具
⑤ 上部覆
⑥ 下部金具
⑦ パッキング
⑧ クランプ
⑨ ゴムストレスコーン
⑩ ACPテープ
⑪ 半導電性融着テープ
⑫ 絶縁テープ
⑬ すずめっき軟銅線
⑭ 防水テープ
⑮ 絶縁混和物
⑯ 含浸黄麻布
⑰ 保護テープ

導体公称断面積 (mm²)	JCAA 型番		各部の寸法 (mm)						
	壁取付形	据付形	A	B	C	D	E	F	G
60	33CPAMS1-A60C	33CPBMS1-A60C	1005	63	21	177	195	225	132
100	33CPAMS1-A100C	33CPBMS1-A100C	1005	63	21	177	195	225	132
150	33CPAMS1-A150C	33CPBMS1-A150C	1005	63	21	177	195	225	132
200	33CPAMS1-A200C	33CPBMS1-A200C	1005	63	21	177	195	225	132
250	33CPAMS1-A250C	33CPBMS1-A250C	1015	73	21	177	195	225	132
325	33CPAMS1-A325C	33CPBMS1-A325C	1015	73	21	177	195	225	132
400	33CPAMS1-A400C	33CPBMS1-A400C	1025	83	27	187	205	235	142
500	33CPAMS1-A500C	33CPBMS1-A500C	1025	83	27	187	205	235	142
600	33CPAMS1-A600C	33CPBMS1-A600C	1035	93	32	187	205	235	142
800	33CPAMS1-A800C	33CPBMS1-A800C	1045	103	37	187	205	235	142
1000	33CPAMS1-A1000C	33CPBMS1-A1000C	1045	103	37	187	205	235	142

●トリプレックスケーブル用

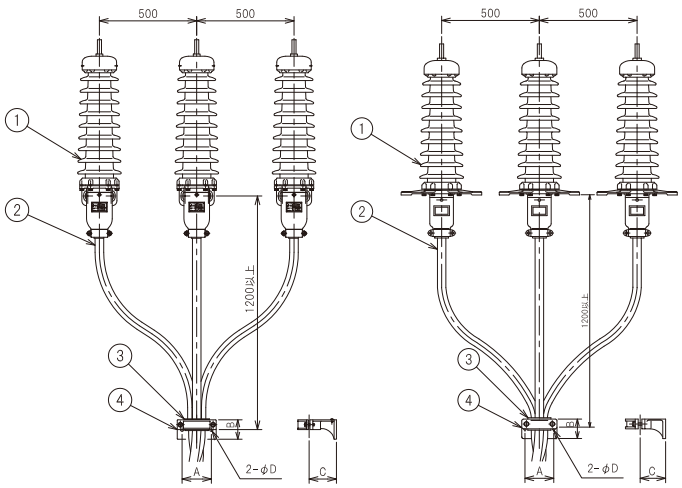

① 終端接続部本体
② CVケーブル
③ ゴムスペーサー
④ ケーブル用ブラケット

導体公称断面積 (mm²)	JCAA 型番		各部の寸法 (mm)			
	壁取付形	据付形	A	B	C	D
60	33CPAMST-A60C	33CPBMST-A60C	120	90	120	14
100	33CPAMST-A100C	33CPBMST-A100C	120	90	120	14
150	33CPAMST-A150C	33CPBMST-A150C	150	100	140	18
200	33CPAMST-A200C	33CPBMST-A200C	150	100	140	18
250	33CPAMST-A250C	33CPBMST-A250C	150	100	140	18
325	33CPAMST-A325C	33CPBMST-A325C	170	100	150	18
400	33CPAMST-A400C	33CPBMST-A400C	170	100	150	18

memo

FURUKAWA ELECTRIC POWER SYSTEMS CO., LTD.

接続材料単品部品

p95 - p96

端子

p97

ブラケット

p98

ゴムスペーサー

p99

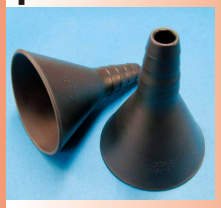

雨覆

p100

分岐管

p101 - p104

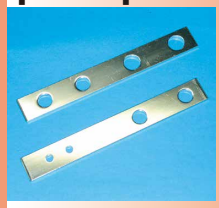

オプション部品

1 接続材料用部品

圧着形銅管端子（JCAA D028）

●TR1形（8～60mm²）

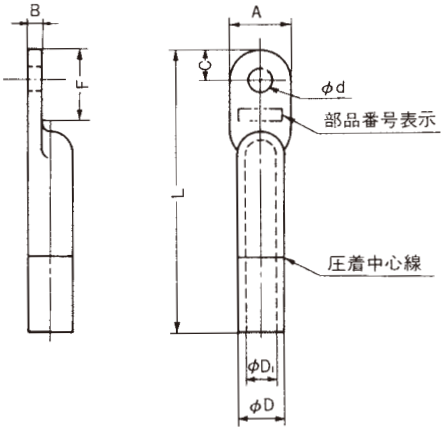

●TR2形（8～60mm²）

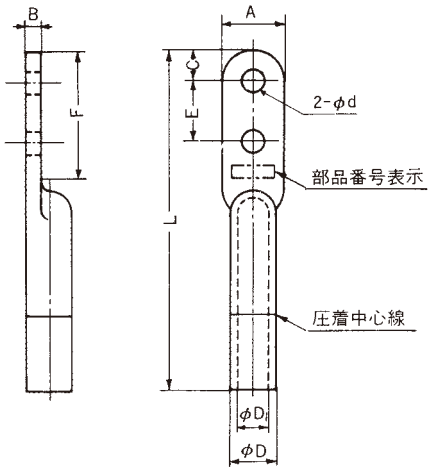

導体公称断面積（mm²）	部品番号	各部の寸法（mm）								
		D	D1	d	A	B	C	E	F	L
8-14	TR1- 14	9.0	5.8	6.4	12.5	3.2	6	—	20	75
22	TR1- 22	11.4	7.7	6.4	16.0	3.7	8	—	20	75
38	TR1- 38	13.3	9.4	11.0	18.5	3.9	9	—	30	85
60	TR1- 60	15.4	11.4	11.0	22.0	4.0	11	—	30	85
8-14	TR2- 14	9.0	5.8	5.5	12.5	3.2	6	16	35	90
22	TR2- 22	11.4	7.7	5.5	16.0	3.7	8	16	35	90
38	TR2- 38	13.3	9.4	11.0	18.5	3.9	9	32	60	115
60	TR2- 60	15.4	11.4	11.0	22.0	4.0	11	32	60	115

(注) 部品番号表示には、頭文字「TR1-」「TR2-」は付けません。

圧縮形銅管端子（JCAA D003）

●TC1形（14～60mm²）

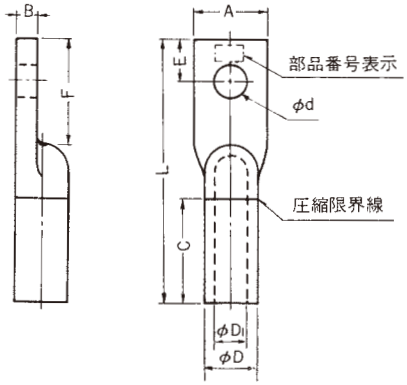

●TC2形（14～325mm²）

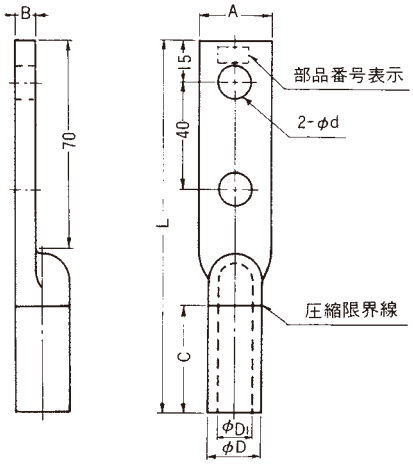

導体公称断面積（mm²）	部品番号	各部の寸法（mm）									六角圧縮ダイス対角寸法（mm）
		D	D1	d	A	B	C	L	E	F	
14	TC1-14	12	5.1	9	15	6.9	25	70	13	26	12
22	TC1-22	12	6.3	9	16	5.7	25	70	13	26	12
38	TC1-38	14	8.2	9	19	5.8	25	70	13	26	14
60	TC1-60	19	10.5	14	25	8.5	25	80	15	30	19
14	TC2-14	12	5.1	9	15	6.9	25	115	—	—	12
22	TC2-22	12	6.3	9	16	5.7	25	115	—	—	12
38	TC2-38	14	8.2	9	19	5.8	25	115	—	—	14
60	TC2-60	19	10.5	14	25	8.5	25	120	—	—	19
100	TC2-100	23	13.6	14	31	9.4	25	120	—	—	23
150	TC2-150	26	16.8	14	36	9.2	30	130	—	—	26
200	TC2-200	29	19.0	14	40	10.0	30	135	—	—	29
250	TC2-250	32	21.6	14	45	10.4	30	135	—	—	32
325	TC2-325	36	24.4	14	50	11.6	35	145	—	—	36

(注) 部品番号表示には、頭文字「TC1-」「TC2-」は付けません。

圧縮端子（全面すずめっき）

●C1型

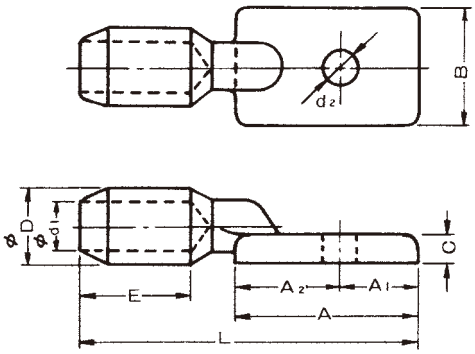

●C2型

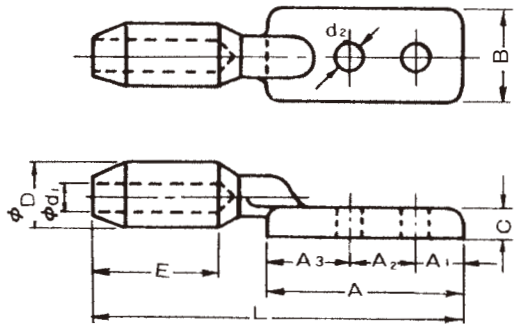

●C4型

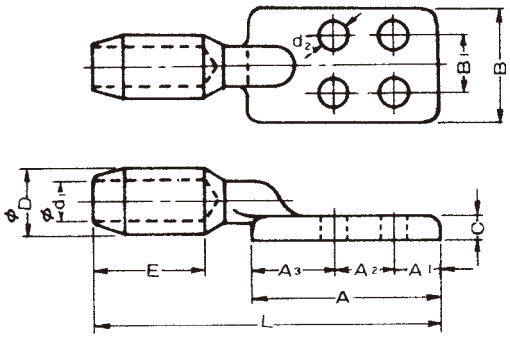

●C6型

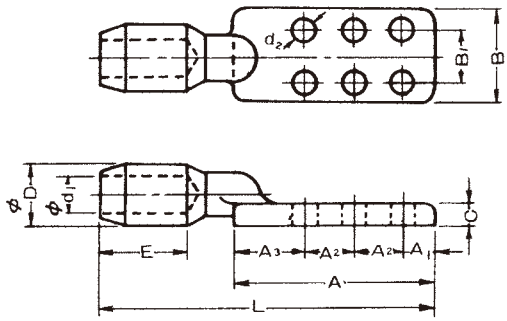

導体公称断面積 (mm²)	端子番号	各部の寸法（mm）													六角圧縮ダイス対角寸法 (mm)	適用ボルト
		D	d1 円より	d1 円圧	E	A	A1	A2	A3	B	B1	C	d2	L		
22	C1- 22	14	6.4	5.9	26	55	25	30	–	40	–	5	14	90	14	M12
38	C1- 38	14	8.3	7.8	26	55	25	30	–	40	–	5	14	90	14	M12
60	C1- 60	19	10.6	9.8	30	55	25	30	–	40	–	5	14	94	19	M12
60	C2- 60	19	10.6	9.8	30	90	18	40	32	40	–	6	14	135	19	M12
100	C2- 100	23	13.6	12.6	39	95	20	40	35	50	–	8	14	150	23	M12
150	C2- 150	29	16.9	15.4	44	110	25	40	45	50	–	10	14	170	29	M12
200	C2- 200	32	19.5	17.9	53	110	25	40	45	50	–	10	14	180	32	M12
250	C2- 250	38	21.9	19.9	62	110	25	40	45	50	–	10	14	207	38	M12
325	C4- 325	42	24.7	22.7	62	115	25	40	50	75	40	10	14	212	42	M12
400	C4- 400	47	27.4	25.2	70	115	25	40	50	75	40	12	14	222	47	M12
500	C4- 500	47	30.2	28.0	70	115	25	40	50	75	40	12	14	222	47	M12
600	C6- 600	51	33.3	30.7	70	155	25	40	50	75	40	12	14	262	51	M12
800	C6- 800	56	38.0	35.3	90	190	30	50	60	100	50	12	18	325	56	M16
1000	C6-1000	64	43.2	39.4	100	190	30	50	60	100	50	14	18	335	64	M16

（注１）円圧（円形圧縮より線）用は端子型番末尾にAがつきます。（例）C1-22A
　　円より（円形より線）用は端子型番末尾にYがつきます。（例）C1-22Y
（注２）全面銀めっき仕様もあります。

防水形圧着銅管端子（メーカーオリジナル品）

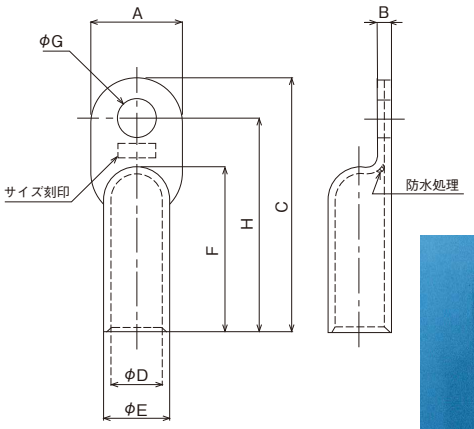

導体公称断面積 (mm²)	各部の寸法（mm）							
	A	B	C	D	E	F	G	H
3.5-5.5	7.5	2	42	3.5	5.5	30	4.5	37
8	9.6	2.4	50	4.6	7	35	5.5	44
14	12.5	3.2	50	5.8	9	35	6	44
22	16	3.7	60	7.7	11.4	40	7	53
38	18.5	3.9	65	9.4	13.3	45	9	57
60	22	4	75	11.4	15.4	50	9	65
100	31.4	6	90	16.2	22.2	60	11	76
150	36.5	6	110	19.4	25.4	70	17	92
200	41.3	6	115	22.5	28.5	75	17	97
250	46.2	7	125	25	32	80	21	103
325	52	8	135	28	36	85	21	110

2 ケーブル用ブラケット(JCAA D014)

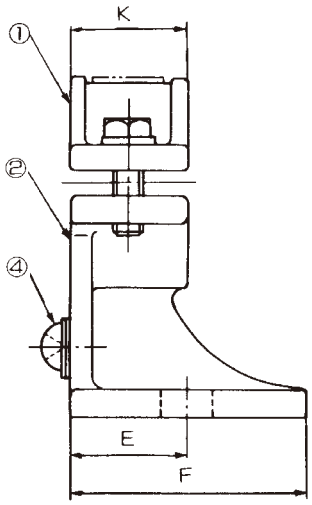

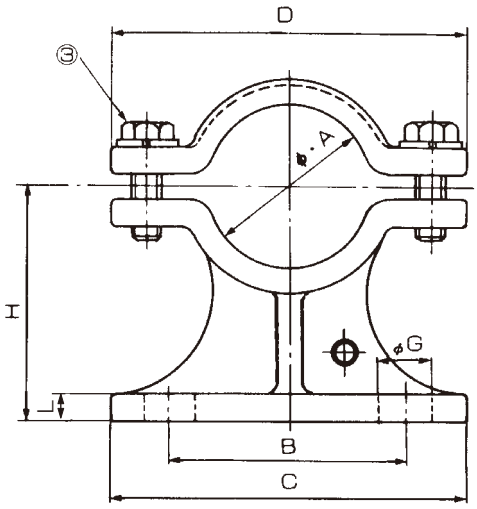

① 押え金具
② 本体
③ 締付ボルト
④ 接地端子取付ネジ

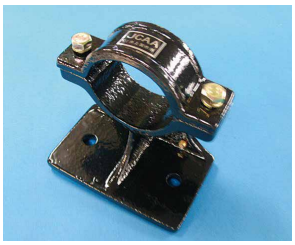

部品番号		各部の寸法(mm)									
多心用	単心用	A	B	C	D	E	F	G	H	K	L
HD-31	HD-31S	25	35	65	65	25	50	11	40	25	6
HD-32	HD-32S	35	50	75	75	25	50	11	50	25	6
HD-33	HD-33S	45	55	85	85	30	60	11	60	30	7
HD-34	HD-34S	60	75	115	115	35	70	11	80	35	7
HD-35	HD-35S	70	80	120	120	35	70	14	90	35	8
HD-36	HD-36S	90	110	150	150	40	80	14	110	40	9
HD-37	HD-37S	100	120	170	170	45	90	14	120	45	10
HD-38	HD-38S	120	150	200	200	50	100	18	140	50	12
HD-39	HD-39S	140	170	220	220	50	100	18	150	50	12
HD-40	HD-40S	160	180	240	240	50	100	18	160	50	12

含浸黄麻布

<ブラケット選定表> (カッコ内は含浸黄麻布　サイズ：幅 □mm×□m)

導体公称断面積(mm²)	600V				3300V			6600V			11kV		
	単心	2心	3心	CVT	単心	3心	CVT	単心	3心	CVT	単心	3心	CVT
14	HD-31S (30 x 1)	HD-31 (30x1)	HD-31 (30x1)	HD-32 (30x1)	HD-31S (30x1)	HD-32 (30x1)	HD-33 (50x1)	HD-31S (30x1)	HD-33 (50x1)	HD-34	HD-31S (30x1)	HD-33 (50x1)	—
22							HD-34 (50x2)					HD-34 (50x2)	HD-35
38		HD-32 (30x1)	HD-32 (30x1)	HD-33 (50x1)		HD-33 (50x1)	HD-34		HD-34 38·60 (50x2) 100 (50x1)	HD-35	HD-32S (30x1)		
60			HD-33 (50x1)	HD-34 (50x2)		HD-34 (50x2)	HD-35	HD-32S (30x1)					
100		HD-33 (50x2)	HD-34 (50x2)	HD-35	HD-32S (30x1)							HD-35 (50x2)	HD-36
150	HD-32S (30 x 1)	HD-34 (50x2)				HD-35 (50x2)			HD-35 (50x2)				
200			HD-35 (50x2)				HD-36	HD-33S (50x1)	HD-36 200 (50x4) 250 (50x3) 325 (50x2)	HD-36	HD-33S 200~325 (50x1)	HD-36 200 (50x4) 250 (50x3) 325 (50x2)	HD-37
250		HD-35 (50x3)			HD-33S (50x1)	HD-36 250 (50x4) 325 (50x3)							
325	HD-33S (50 x 1)	HD-36 (50x4)	HD-36 (50x4)	HD-36			HD-37			HD-37			
400								HD-34S 400~600 (50x2) 800 (50x1)	—	HD-38	HD-34S 400~600 (50x2) 800 (50x1)	—	HD-38
500				HD-37	HD-34S 500·600 (50 x 2) 800 (50x1)	—	HD-38						
600	HD-34S 600·800 (50 x 2) 1000 (50 x 1)	—	—	HD-38									
800				—			—			—			—
1000				—	HD-35S (50x2)		—	HD-35S (50x2)		—	HD-35S (50x2)		—

※単心、3心一括ケーブルの場合は含浸黄麻布にて押さえとなります。(含浸黄麻布は別途お求め下さい)
※CVTケーブルのブラケット型番は分離形ゴムスペーサー仕様で選定してます。

3 CVTケーブル用ゴムスペーサー

●分離形

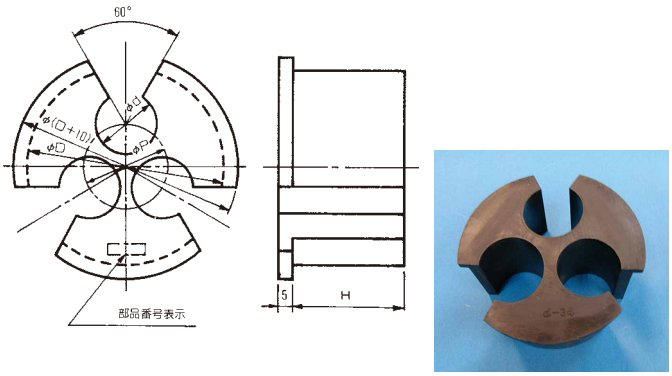

部品番号	各部の寸法（mm）				適用ブラケット
	d	D	P	H	
d-18	18	60	28	40	HD-34
d-20	20	60	30	40	
HD-35-d-20	20	70	30	40	HD-35
d-22	22	70	32	40	
d-24	24	70	34	40	
d-26	26	70	37	40	
d-28	28	90	39	45	HD-36
d-30	30	90	41	45	
d-32	32	90	44	45	
d-34	34	90	46	45	
d-36	36	90	48	45	
d-38	38	100	51	50	HD-37
d-40	40	100	53	50	
d-42	42	120	55	55	HD-38
d-44	44	120	57	55	
d-46	46	120	60	55	
d-48	48	120	62	55	
d-50	50	120	64	55	
d-52	52	120	67	55	
d-54	54	140	69	55	HD-39
d-56	56	140	71	55	
d-58	58	140	74	55	
d-60	60	160	76	55	HD-40
d-62	62	160	78	55	
d-64	64	160	81	55	
d-66	66	160	83	55	
d-68	68	160	85	55	

※ゴムスペーサーは次の計算式で選定し、御使用下さい。
ケーブルの線心外径−0.5 ≦ スペーサーサイズ ＜ ケーブルの線心外径＋1.5

例　ケーブルの線心外径φ22の場合　21.5 ≦ d-22 ＜ 23.5

●引通し形

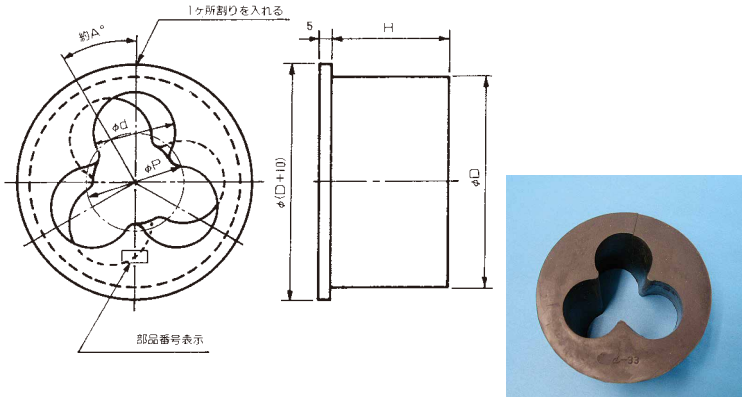

部品番号	各部の寸法（mm）					適用ブラケット
	d	D	A	P	H	
d-21	21	70	24	25	40	HD-35
d-23	23	70	22	27	40	
d-25	25	70	20	29	40	
d-27	27	70	19	32	40	
d-29	29	90	21	34	50	HD-36
d-31	31	90	20	36	50	
d-33	33	90	19	39	50	
d-35	35	90	18	41	50	
d-37	37	90	17	43	50	
d-39	39	100	16	46	50	HD-37
d-41	41	100	15	48	50	
d-43	43	120	16	50	55	HD-38
d-45	45	120	15	53	55	
d-47	47	120	14	55	55	
d-49	49	120	14	57	55	
d-51	51	120	13	60	55	
d-53	53	120	13	62	55	
d-55	55	140	12	64	55	HD-39
d-57	57	140	12	66	55	
d-59	59	140	11	68	55	

※ゴムスペーサーは次の計算式で選定し、御使用下さい。
ケーブルの線心外径＋0.5 ≦ スペーサーサイズ ＜ ケーブルの線心外径＋2.5

例　ケーブルの線心外径φ23の場合　23.5 ≦ d-25 ＜ 25.5

＜ゴムスペーサー選定表＞　※印部は含浸黄麻布を使用します（幅 □mm×□m）

導体公称断面積（mm²）	分離形				引通し形			
	600V	3300V	6600V	11kV	600V	3300V	6600V	11kV
14	※ 30x1 (HD-32)	※ 50x1 (HD-33)	d-18	—	※ 30x1 (HD-32)	※ 50x1 (HD-33)	※ 50x1 (HD-33)	—
22	※ 30x1 (HD-32)	※ 50x2 (HD-34)	d-20	d-22	※ 30x1 (HD-32)	※ 50x2 (HD-34)	d-21	d-23
38	※ 50x1 (HD-33)	d-18	d-22	d-24	※ 50x1 (HD-33)	※ 50x2 (HD-34)	d-23	d-25
60	※ 50x2 (HD-34)	d-22	d-24	d-26	※ 50x2 (HD-34)	d-23	d-25	d-27
100	HD-35-d-20	d-24	d-26	d-30	d-21	d-25	d-27	d-31
150	d-22	d-26	d-30	d-34	d-23	d-29	d-31	d-35
200	d-26	d-32	d-34	d-36	d-27	d-33	d-35	d-37
250	d-28	d-34	d-36	d-38	d-29	d-35	d-37	d-39
325	d-32	d-38(注)	d-40(注)	d-40	d-33	d-37	d-39	d-41
400	d-34	d-40	d-42	d-44	d-35	d-41	d-43	d-45
500	d-38	d-44	d-46(注)	d-46	d-39	d-45	d-45	d-47
600	d-42	d-46	d-50	d-50	d-43	d-47	d-49	d-51

(注) JCAA規格に合わせています。

4 雨覆（JCAA D016）

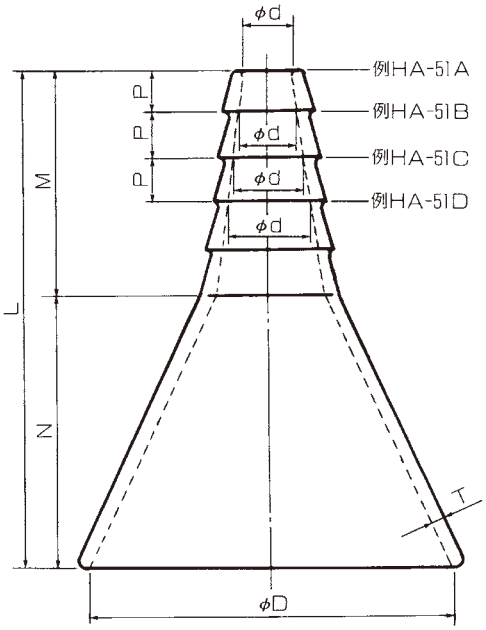

部品番号	種別	各部の寸法（mm）						
		d	D	L	M	N	P	T
HA-51	A	12	80	110	50	60	10	3
	B	15	80	100	40	60	10	3
	C	17	80	90	30	60	10	3
	D	20	80	80	20	60	10	3
HA-52	A	23	105	125	55	70	10	4
	B	26	105	115	45	70	10	4
	C	29	105	105	35	70	10	4
	D	32	105	95	25	70	10	4
HA-53	A	36	145	145	60	85	10	5
	B	41	145	135	50	85	10	5
	C	45	145	125	40	85	10	5
	D	50	145	115	30	85	10	5
HA-54	A	55	185	170	70	100	10	5
	B	60	185	160	60	100	10	5
	C	65	185	150	50	100	10	5
	D	70	185	140	40	100	10	5

＜雨覆選定表＞

導体公称断面積（mm²）	3300V	6600V	11kV
14	HA-51B	HA-51C	HA-51D
22		HA-51D	
38	HA-51C		HA-52A
60	HA-51D	HA-52A	
100	HA-52A	HA-52B	HA-52B
150	HA-52B	HA-52C	HA-52C
200	HA-52C	HA-52D	HA-52D
250	HA-52D		HA-53A
325		HA-53B	
400	HA-53B		HA-53B
500		HA-53C	
600	HA-53C	HA-53D	HA-53C
800	HA-53D		HA-53D
1000	HA-54A	HA-54B	HA-54A

（注）d寸法は挿入外径に合せてA段～D段の位置で使用して下さい。（B、C、D段は切断して下さい）

5 分岐管（JCAA D015）

●二 又

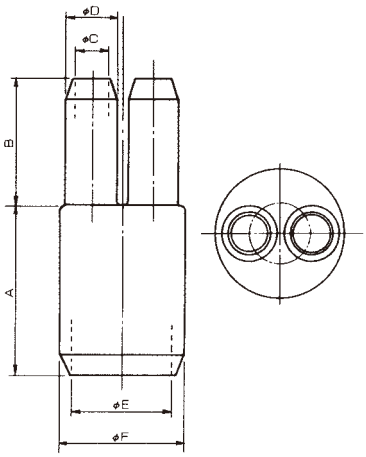

●三 又

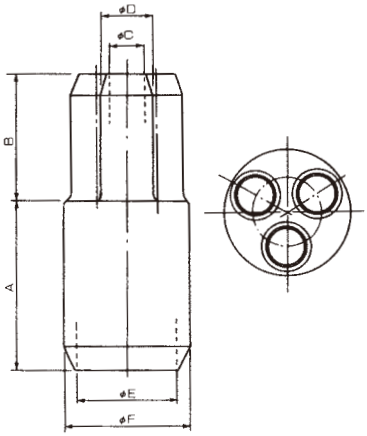

●四 又

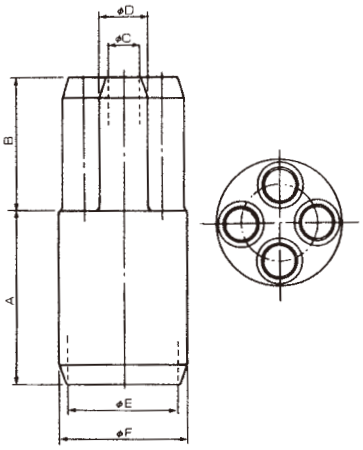

種　類	部品番号	各部の寸法（mm）					
		A	B	C	D	E	F
二又分岐管	HA - 21	40	30	8	12	24	29
	HA - 22	60	50	13	17	34	40
	HA - 23	75	60	17	22	43	49
	HA - 24	95	80	22	28	54	60
	HA - 25	125	110	32	40	77	85
三又分岐管	HA - 31	40	30	8	12	24	29
	HA - 32	60	50	13	17	36	42
	HA - 33	75	60	17	22	46	52
	HA - 34	95	80	22	28	59	65
	HA - 35	100	90	25	31	67	73
	HA - 36	115	100	29	36	75	82
	HA - 37	135	120	36	44	92	100
	HA - 38	140	130	44	52	110	118
	HA - 39	155	140	50	58	125	133
	HA - 40	160	150	58	66	142	150
四又分岐管 （注）四又分岐管は当社標準となります。	HA - 41	45	35	8	12	30	35
	HA - 42	65	50	13	17	42	48
	HA - 43	80	60	17	22	53	59
	HA - 44	100	80	22	28	67	73
	HA - 45	130	110	32	40	96	104
	HA - 46	160	140	42	50	124	132

＜分岐管選定表＞

導体公称断面積（mm²）	二又分岐管	三又分岐管				四又分岐管
	600V	600V	3300V	6600V	11kV	600V
8	HA-21	HA-31	HA-32	HA-33	HA-33	HA-41
14						
22	HA-22	HA-32			HA-34	HA-42
38			HA-33	HA-34		
60	HA-23	HA-33				HA-43
100	HA-24	HA-34	HA-34	HA-35	HA-35	HA-44
150			HA-35	HA-36	HA-36	
200	HA-25	HA-35	HA-36	HA-37	HA-37	HA-45
250		HA-36				
325		HA-37	HA-37			

6 オプション部品

外導剥ぎ取り工具

〔特長〕 輪切りと斜め切りの2種類を1本の工具に集約し絶縁体に傷付けること無く外部半導電層を剥ぎ取れる

〔用途〕 フリーストリッピングタイプ（EE）ケーブルの外部半導電層剥ぎ取り専用工具

種 類	L寸法(mm)	外部半導電層適用範囲外径(mm)	適用ケーブル導体公称断面積(mm²)		
			6600V	22kV	33kV
小	160	12.7~20.3	14~100	–	–
大	200	20.5~36.2	150~400	60~250	60~150
Ⅰ 型	184	15.6~36.2	38~400	60~250	60~150
Ⅱ 型	232	35.2~55	500~1200	325~800	200~600

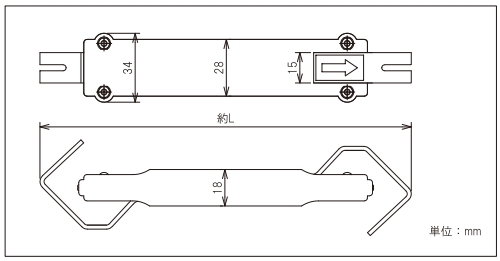

ケーブルシース・絶縁体剥ぎ取り工具

〔特長〕 刃の突き出し量と角度調整機能により小さいサイズから大きいサイズまで適用可能

〔用途〕 端末処理時のケーブルシース及び絶縁体剥ぎ取り専用工具

用 途	適用範囲外径(mm)	適用ケーブル導体公称断面積(mm²)		
		6600V	22kV	33kV
ケーブルシース剥ぎ取り	13~60	22~1000	60~800	60~600
ケーブル絶縁体剥ぎ取り	13~60	22~1600	60~1200	60~1000

※替え刃は2枚付属しています。

※替え刃は単品販売しています。

6600V用絶縁体剥ぎ取り工具

〔特長〕 適用ケーブル導体公称断面積 6.6kV CV22~150mm²

刃の突き出し量が一定の為調整不要

〔用途〕 6600V用ケーブル絶縁体剥ぎ取り専用工具

6 オプション部品

パワージェル

〔特長〕　解体可能でありながら抜群の密着力で防水
半透明の樹脂なので充電部の目視点検が可能

〔用途〕　防水・防塵対策に

型　　番	サイズ（mℓ）
FPG400E	400
FPG1000E	1000

調湿ゴムシート　ドライキーパー

〔特長〕　高湿度時には湿気を吸収し、低湿度時には湿気を放出する

〔用途〕　メンテフリーで長時間使用できます
配電盤・制御盤箱内の結露対策に

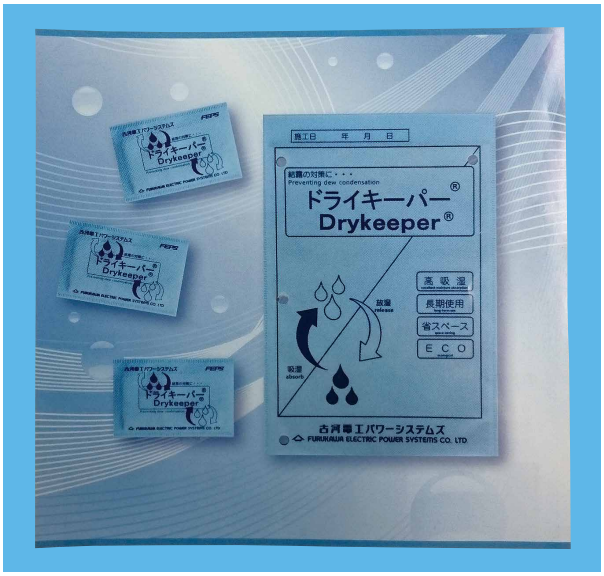

●ドライキーパーの仕様

●仕様

吸湿性	0.8g（H_2O）／1g（製品） 条件　25℃ 95% RH以上
設置可能温度	−30℃～90℃
再生乾燥温度	80℃以下

●寸法・梱包数量

製品サイズ	厚さ（mm）	幅（mm）	長さ（mm）	質量（g）	梱包数量
A４サイズ	2	210	300	160	10枚／箱
A５サイズ	2	150	210	80	20枚／箱
名刺サイズ	2	50	100	13	100枚／箱

6 オプション部品

端子接続板（関西地区向け）

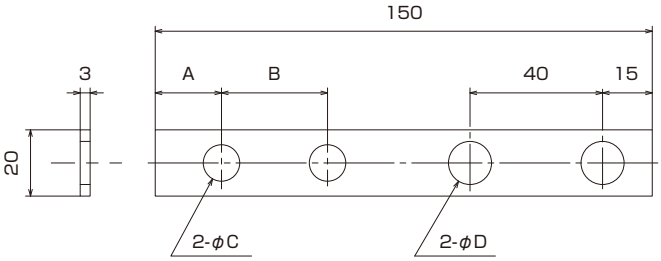

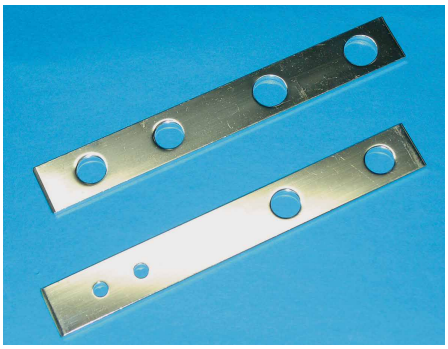

種　別	各部の寸法（mm）			
	A	B	C	D
22	20	16	5.5	11
38	20	32	11	13

接地線用保護チューブ

〔特長〕　チューブを差込むだけの簡単作業

〔用途〕　アイヒットシリーズの接地線保護用

※ 他の接地線保護用としても使用できます。
※ φ２mm以下の接地線にご使用下さい。

※ 本品は10m巻となっています。
必要長に切断し御使用下さい。

ワンタッチアース

〔特長〕　作業時間は従来施工と比較して大幅な短縮が可能
引張り強度は従来施工と同等の強度を保有
ウィスカ対策対応品
現場で支柱への加工及び工具不要

〔用途〕　フリーアクセスフロア用ワンタッチ接地線
（フリーアクセスフロアの等電位化部材）

種　別	適用支柱サイズ	数　量
YK-1	φ20mm～φ33mm	10組/キット
YK-2	φ33mm～φ43mm	10組/キット

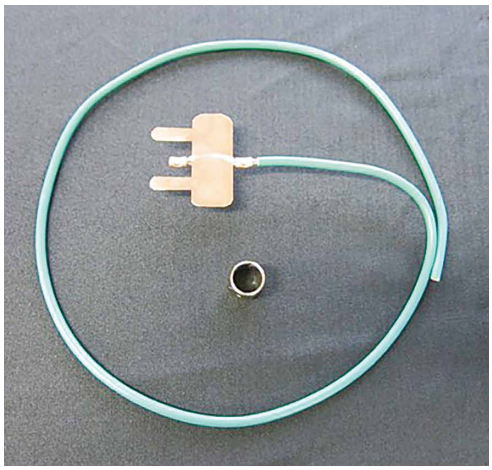

6 オプション部品

シースグリップ

〔特長〕　取付けにあたり、火気・熱源は使用致しません
端末施工後でも取付けが可能です

〔用途〕　ケーブルのシュリングバック対策に

型番	適用ケーブル導体公称断面積（mm²）		
	6600V		3300V
	CVT,EM-CET	FPT	CVT,EM-CET
SG−1	14〜60	14〜60	38〜100
SG−2	100〜325	100〜325	150〜325

※ アイヒット®シリーズ（150mm²以上のJCAA規格品のブラケットが標準の製品）にご使用できます。
アイヒット®シリーズで、JCAA規格のブラケットが標準でない場合は、JCAA規格のブラケット及び分離形ゴムスペーサーをご使用下さい。

※ シースグリップをご使用の際は、JCAA規格のブラケット及び分離型ゴムスペーサーをご使用下さい。

スプリング式アルミクリート

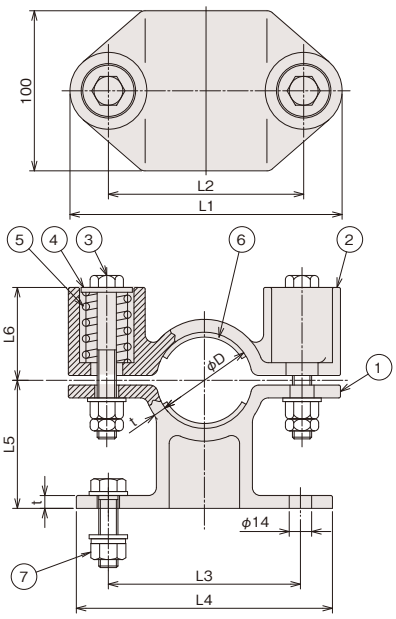

① 本体下部
② 本体上部
③ 締付ボルト
④ 座金
⑤ スプリング
⑥ スペーサー
⑦ 取付ボルト

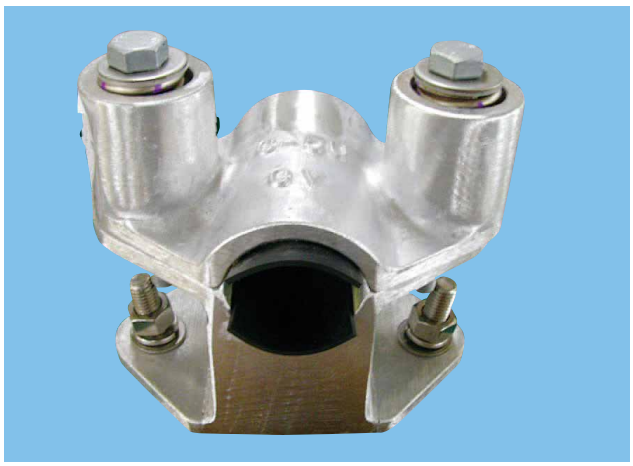

注1）型番選定については弊社営業部までお問い合わせ下さい。

注2）ゴムスペーサーはクリート専用のゴムスペーサーとなります。

型番	スプリング式アルミクリート各部の寸法（mm）							
	D	L1	L2	L3	L4	L5	L6	t
C-50型	50	160	112	120	160	80	47	8
C-60型	60	170	122	120	160	80	46	8
C-70型	70	180	132	120	160	80	45	8
C-80型	80	190	136	120	160	80	88	8
C-90型	90	200	146	120	160	80	85	8
C-100型	100	210	156	160	200	80	95	10
C-120型	120	230	176	160	200	80	92	10
C-140型	140	250	196	160	200	80	91	10
C-160型	160	270	216	160	200	100	90	10

JCAA性能一覧

■JCAA性能規格一覧（抜粋）

電　圧	600V		3300V			6600V					11kV				22kV			33kV		
JCAA規格番号	A101	A102	A201	A202	A203	A301	A302	A303	A304	A305	A401	A402	A403	A404	A501	A502	A503	A501	A502	A503
仕　様	屋内、屋外	直線	キュービクル内	屋内、屋外	直線	キュービクル内	屋内	屋外	耐塩害	直線	キュービクル内	屋内	屋外	直線	屋内	屋外	直線	屋内	屋外	直線
商用周波耐電圧 ( )内は通電温度上昇後	3.5kV、10分間 (1.0kV　10分間)		10kV1時間 (3.5kV　10分間)			35kV 1時間 (6.9kV　10分間)					50kV1時間 (11.5kV　10分間)				57kV　3時間			86kV　3時間		
雷インパルス耐圧(負極性)	–		-75kV　3回			-95kV　3回					-140kV　3回				-230kV　3回			-305kV　3回		
商用周波部分放電	–					6.9kV(電圧上昇時) 5.3kV(電圧下降時)で10pC以下					11.5kV(電圧上昇時) 8.8kV(電圧下降時)で10pC以下				17kV、10pC以下 (長期課通電後50pC以下)			26kV、10pC以下 (長期課通電後50pC以下)		
通電温度上昇						105℃、3時間、3回									–					
引張強さ						導体断面積×6.9×10^7　(N／m^2)									–					
長期課通電(kV) 90℃、30回	–					10					16				27			40		
気密　MPa、1時間 (終端:内圧、直線:外圧)	0.05	0.1	–	0.05	0.1	–	0.05			0.1	–	0.05		0.1	碍管型　0.2 その他　0.05		0.1	碍管型　0.2 その他　0.05		0.1
直流耐電圧(負極性)1時間 {}内は長期課通電後10分	–														-64　{-58}			-95　{-87}		
汚損　mg／cm^2 (　kV以上)	–					–	0.01 (6.9)	0.06 (6.9)	0.35 (6.9)	–	–	0.01 (11.5)	0.06 (11.5)	–	0.01 (23)	一般、軽汚損 0.03(23) 中汚損 0.06(23)	–	0.01 (34.5)	一般、軽汚損 0.03(34.5) 中汚損 0.06(34.5)	–
注水(kV以上)	–					–	–	17	17	–	–	–	28	–	–	44	–	–	63	–

■JCAA性能基準一覧（抜粋）

電　圧	600V		6600V				22kV		
規格番号	K1101		K1301				K1501		
仕　様	屋内、屋外	直線	屋内	屋外	耐塩害	直線	屋内	屋外	直線
商用周波耐電圧 ( )内は通電温度上昇後	3.5kV、10分間 (1.0kV　10分間)		22kV 1時間 (10kV　1分間)				34kV / 1分間		
雷インパルス耐圧(±)	–		85kV　3回				210kV / 3回		
商用周波部分放電	–		10kV発生しないか 5.5kVで消滅、検出感度10pC				34kVで発生しないか または16kV以上で消滅		
通電温度上昇	105℃、3時間、3回		–				–		
長期課通電(kV)	–		8.5kV、95～100℃、30回				27kV、90℃、30回		
気密　MPa、1時間 (終端:内圧、直線:外圧)	0.05	0.1	0.05			0.1	がい管：0.2 その他：0.05		0.1
汚損 mg／cm^2(kV)5回 でフレッシュオーバーしないこと	–		0.01 (8.5)	0.06 (8.5)	0.35 (8.5)	–	0.01 (23)	軽汚損:0.03 中汚損:0.06 重汚損:0.12 超重汚損:0.35 (23)	–
注水　(kV、1分間)	–		–	8.5	8.5	–	–	28	–

接続処理の一般注意事項

（1）ケーブルの取り扱い上の注意点

（1）-1　無理な張力は加えないこと

ケーブル延線時ケーブルに無理な張力を加えてはならない。

許容張力はおよそ次の通り。

銅導体　69MPa(N/mm^2) × ケーブル線心数 × 導体断面積mm^2

（1）-2　延長ルートの障害は取り除くこと

小石、突起、コンクリート枠板その他障害物は完全に取り除く。

特にドラムを外したときの横木に打ちつけてある釘等にはじゅうぶん注意する。

（1）-3　屈曲半径は大きくとること

架橋ポリエチレン絶縁電力ケーブルは鉛被ケーブルなどに比べれば屈曲に対して非常に安全性があるが、やはり極度に曲げると電気的性能を低下させる。

布設あるいは接続部組立の際には次の値以下に屈曲しないよう注意しなければならない。

ケーブル構造	線　心		許容屈曲半径
しゃへい銅テープ付ケーブル	単心	分割圧縮より線	仕上がり外径の12倍
		円形圧縮より線及び円形より線	仕上がり外径の10倍
	3心	シース剥ぎ取り前	仕上がり外径の8倍
		シース、銅テープ剥ぎ取り後	絶縁体外径の8倍
	トリプレックス（注）		より合わせ外径の8倍
しゃへいなしケーブル	単心	分割圧縮より線	仕上がり外径の12倍
		円形圧縮より線及び円形より線	仕上がり外径の8倍
	3心	シース剥ぎ取り前	仕上がり外径の6倍
		シース剥ぎ取り後	絶縁体外径の8倍
	トリプレックス（注）		より合わせ外径の6倍

注）線心のよりをばらした後は、同サイズの単心と同一とする。

（2）接地について

ケーブルしゃへい層が確実に接続されていることを確認すること。

接地に接続されていないとケーブル自体の特性をじゅうぶん生かせないばかりか、安全上にも問題が出て来る。

なお接地工法としては、両端接地または片端接地があるが、電気主任技術者の指示に従い処理を行うこと。

（3）ケーブルの調査

接続部組立作業前に必ずケーブルの1000Vメガー測定を行いケーブルに異常があるか否か調べる。

（4）ケーブル用ブラケットの取扱いについて

ケーブル用ブラケットはケーブルの振れ止めとして使用する。ケーブル用ブラケット押えは、ボルトを締め付けすぎると割れる恐れがあるのでじゅうぶん注意する。

（5）各部寸法の確認

各作業は規定の寸法に従って行う。

（6）接続部の段剥ぎ作業

（6）-1　絶縁体に傷を付けないこと

ケーブルシース、絶縁体上半導電層およびしゃへい銅テープ等の剥ぎ取りの際、絶縁体にはナイフ等で傷を付けてはならない。

（6）-2　導体に傷を付けないこと

ケーブル絶縁体剥ぎ取りの際、ケーブル導体にナイフ等で傷を付けてはならない。

（6）-3　絶縁体表面に導電性物質等を付着させないこと

ケーブル導体の面取りの際、導電性物質等を絶縁体表面に付着させてはならない。

（6）-4　三層同時押し出し（E-E）ケーブルの場合

外部半導電層剥ぎ取りは、専用の工具を使用すること。

（7）圧着機および圧縮機

（7）-1　終端接続部の場合

圧着端子の場合はJIS C 9711-1997「屋内配線用電線接続工具」に規定される圧着工具を使用すること。また、圧縮端子の場合は所定の六角ダイスを使用し圧縮すること。

（7）-2　直線接続部の場合

導体接続管を圧縮する場合は、所定のダイス（六角・丸）を使用し圧縮すること。

（8）絶縁テープ

絶縁テープとは、黒色粘着性ポリエチレン絶縁テープ（エフコテープ２号）または自己融着性絶縁テープ（Uテープ）を意味する。

（8）-1　終端接続部の場合

自己融着性絶縁テープ（Uテープ）を使用する場合は外表面に保護用テープ（Sテープ）を巻くこと。

（8）-2　直線接続部の場合

自己融着性絶縁テープ（Uテープ）と半導電性布テープを組み合わせて使用する場合は、自己融着性絶縁テープ（Uテープ）と半導電性布テープの間に、保護用テープ（Sテープ）を巻くこと。

（9）直線接続部の支持

局所的な圧力が直線接続部に加わらないように支持すること。また、ケーブルの質量や伸縮による力が接続部に加わらないようにすること。

（10）シース端部サンドペーパー掛け

ケーブル延線時に生じた縦傷がシース上にあると接続部内部に浸水し絶縁性能が低下する可能性があるので、ケーブル段剥ぎ時のシース端部（テープ巻き処理部）を円周方向にサンドペーパー掛け（＃100程度）し、シース上にある縦傷を除去すること。

（11）保証

保証期間は納入後１年とし、正常な使用状態で弊社製造上の問題により不具合が発生した場合のみ、不良品をお取替えすることに限定され、それ以外の責任は負いかねます。

2023.04

https://www.feps.co.jp/

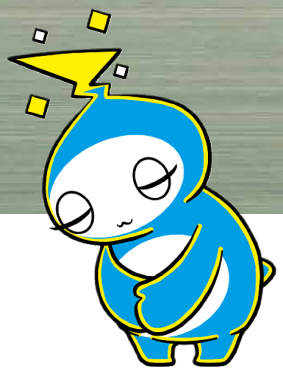

お問合せは
こちらまでっぴ！

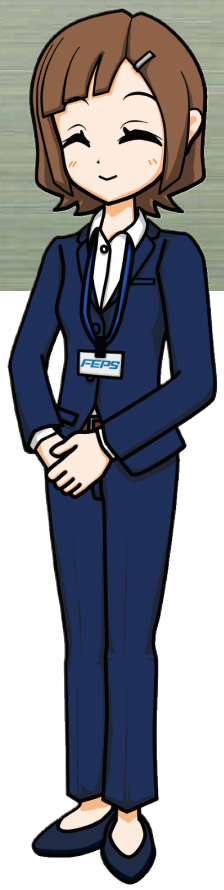

古河電工パワーシステムズ株式会社

https://www.feps.co.jp/

本　　社	〒225-0012	神奈川県横浜市青葉区あざみ野南二丁目11番16号	TEL.045-910-2800	FAX.045-910-2809

営業拠点

エネルギーインフラGr	〒225-0012	神奈川県横浜市青葉区あざみ野南二丁目11番16号	TEL.045-910-2813	FAX.045-530-5811
東　北　支　社	〒980-0013	宮城県仙台市青葉区花京院一丁目1番20号（花京院スクエア4階）	TEL.022-716-3185	FAX.022-265-3105
中　部　支　社	〒460-0008	愛知県名古屋市中区栄四丁目2番29号（JRE名古屋広小路プレイス7階）	TEL.052-269-5078	FAX.052-269-5070
関　西　支　社	〒530-0043	大阪府大阪市北区天満四丁目８番１９号	TEL.06-6353-2551	FAX.06-6352-7325
九　州　支　社	〒812-0011	福岡県福岡市博多区博多駅前三丁目2番1号（日本生命博多駅前ビル3階）	TEL.092-482-2256	FAX.092-482-2257

○ カタログの内容は予告なく変更する場合があります。
○ 商品の保証期間は納入後1年とし、正常な使用状態で弊社の製造上問題により不具合が発生した場合のみ、不良品をお取替えすることに限定し、それ以外の責任は負いかねます。
○ カタログ中のキット製品は一例を示すものであり、実際のキット構成と異なる場合があります。
○ カタログ中キット製品のケーブル相色別は一例を示すものであり、地域によって異なります。